Ընդհանուր բացատրագիր

ՀՀ Կոտայքի մարզի Գողթ համայնքի մանկապարտեզի վերակառուցման նախագիծն իրականացվել է համաձայն նախագծային առաջադրանքի, տեխնիկական վիճակի եզրակացության և առաջարկությունների, հաշվի առնելով ՀՀ տարածքում գործող շինարարական նորմատիվային փաստաթղթերը և կանոնները:

Գողթ գյուղի մանկապարտեզը տունը կառուցվել է նախորդ դարի 80-ական թվականներին : Շինությունը մեկ հարկանի է, քարե կրող պատերով: Այս պահին կառույցը ծառայում է որպես միակ մանկապարտեզ Գողթ գյուղի համար, ցավոք շինությունը փոքր է չափերով, և չի կարողանում բավարարել և երեխաների առկա քանակին և սանիտարահիգենիկ պահանջներին, որոնք ընդունված են մեր հանրապետությունում: Կառույցը ունի վնասվածքներ որոշակի, կառուցման ընթացքում կատարվել են որոշ տեխնիկական սխալներ, որոնք ընդունելի չեն մեր սեյսմիկ տարածաշրջանի պայմանների համար: Ծածկի կլոր անցքավոր հավաքովի ե/բ սալերը տեղադրված են առանց միջ տարածության բետոնացման և ունեն բարձակային մաս, բացակայում են հակասեյսմիկ գոտիները: Այդ պատճառով ծածկն ըստ նախագծի ապամոնտաժվում է և իրականացվում է նոր միաձույլ երկաթբետոնյա ծածկ: Շինության հիմքերը չունեն բավարար խորություն , ըստ նախագծի խորացվում են հիմքերը և մեծացվում հենման մակերեսները, որև և թույլ է տալիս մեզ մեկ հարկ ավելացնել անհրաժեշտ մակերեսների ապահովվման համար:

Համաձայն նախագծի մանկապարտեզը դառնում է երկհարկանի: Առաջին հարկում տեղաբախշվում են ադմինիստրատիվ մասը, խոհանոցը, ջերմային կետը, լվացքատունը , բուժ կետը իրենց բոլոր հարմարություններով և համապատասխան սենյակներով, մակերեսներով, նաև մեկ խումբ միջին տարիքի երեխաների համար: Երկրորդ հարկում տեղաբախշված են 2 խումբ նախատեսված 25-ական երեխաների համար: Խմբերը ապահովված են հակահրդեհային ելքերով անմիջապես երկրորդ հարկից դեպի դուրս առանձին մետաղական աստիճաններով: Սան հանգույցները հարդարվում են հատակները մետլախե սալիկներով, պատերը հախճապակե սալիկներով: Սենյակներում պատերը և առաստաղները հարդարվում են լատեքսային ներկով, իսկ հատակները լամինատից են: Միջանցքներում իրականացվում են պրես գրանիտե հատակներ:

Նախագծով նախատեսվում է իրականացնել հետևյալ աշխատանքները

1. *Կառույցի հիմքերի ուժեղացման աշխատանքներ, հիմքերի ներբանի խորացման և հենման մակերեսի մեծացման միջոցով:*
2. *Ընդհատվող լայնական պատերի փոխարինում ե/բ շրջանակներով:*
3. *Ե/բ միաձույլ ծածկերի իրականացում, ե/բ կմախքի կոշտ ամրակցումով պատերի հետ*
4. *Նոր տանիքի իրականացում փայտյա կոնստրուկցիաներով, թիթեղյա ծածկով*
5. *Ներքին հարդարման աշխատանքների իրականացում: Պատերը հարդարվում են գաջե շաղախով, երկշերտ ծեփամածկվում և ներկվում լավորակ լատեքսային ներկով: Հատակներն իրականացվում են լամինատե սալերով բետոնյա նախ. շերտի վրայով:*
6. *Սան. հանգույցներում ամբողջությամբ վերակառուցվում են. նոր միջնորմներ, նոր հատակագծային լուծումներ: Հատակները և պատերը հարդարվում են կերամիկական սալիկներով իսկ առաստաղը կախովի առաստաղի պլաստասե սալիկներով:*
7. *Տեղադրվում են դռներն և պատուհանները: Պատուհաններն նախատեսված է իրականացնել մետաղապլաստե պրոֆիլներով; Սան հանգույցներում նախատեսված է մետաղապլաստե դռներ, արտաքին դռներն այլումինե են:*
8. *Ելնելով այն հանգամանքից, որ շինարարական աշխատանքների ֆինանսավորումը իրականացվելու է 2 փուլով, այդ պատճառով տվյալ նախագծի ոչ բոլոր աշխատանքային ծավալներն են ընգրկված նախահաշվային փաստաթղթերի մեջ: Հաջորդ փուլին կտրվի նոր նախահաշվային փաստաթղթեր համապատասխան տեղեկագրի արժեքներին և միավորներին համաձայն:*

Բովանդակություն

Հ/հ	Անվանումը	Մակնիշը
1	Ընդհանուր տվյալներ, բացատրագիր, անվանացանկ	ՃՇ 1
2	Գեոդեզիական հանույթ, գլխավոր հատակագիծ կ	ՃՇ 2
3	Առաջին հարկի հատակագիծ, չափագրություն	ՃՇ 3
4	Առաջին հարկի պատերի վերակառուցում	ՃՇ 4
5	Առաջին հարկի հատակագիծ կահավորումով	ՃՇ 5
6	Երկրորդ հարկի հատակագիծ կահավորումով	ՃՇ 6
7	Առաջին հարկի հատակագիծ	ՃՇ 7
8	Երկրորդ հարկի հատակագիծ	ՃՇ 8
9	Կտրվածք 1-1	ՃՇ 9
10	Կտրվածք 2-2	ՃՇ 10
11	Ճակատ Ե-Ա*	ՃՇ 11
12	Ճակատ Ա*-Ե	ՃՇ 12
13	Ճակատ 3-1	ՃՇ 13
14	Ճակատ 1-3	ՃՇ 14
15	Տանիքի ջրահեռացման սխեմա	ՃՇ 15
16	Տանիքի հանգույցներ, կտրվածքներ	ՃՇ 16
17	Տանիքի հանգույցներ, կտրվածքներ	ՃՇ 17
18	Միջնորմներ	ՃՇ 18
19	Առաջին հարկի հատակագիծ, դռներ և պատուհաններ	ՃՇ 19
20	Երկրորդ հարկի հատակագիծ, դռներ և պատուհաններ	ՃՇ 20
21	Դռների և պատուհանների էսքիզներ	ՃՇ 21
22	Դռների և պատուհանների էսքիզներ	ՃՇ 22
23	Դռների և պատուհանների էսքիզներ	ՃՇ 23
24	Դռների և պատուհանների էսքիզներ	ՃՇ 24
25	Հատակների մասնագիր և էսքիզներ	ՃՇ 25
26	ներքին հարդարում	ՃՇ 26

				Պատվիրատու՝ ՀՀ Կոտայքի մարզ Գողթի համայնքապետարան Պատվեր՝ ՀՀԿՄԳՀ ՄԱԾՁԲ-19/23	
Ն. Գ. Ճ.		Գ. Ղազարյան		ՀՀ Կոտայքի մարզ Գողթ համայնքի մանկապարտեզի վերակառուցման նախագծանախահաշվային փաստաթղթերի կազմում	
Նախագծեց.		Ա. Ղուլյան		Ճարտարապետաշինարարական մաս	էտապ / թերթ / թերթեր Ճ Շ / 1 / 26
				Ընդհանուր տվյալներ Բացատրագիր, բովանդակություն	«ԳԱԳՆԱԽՇԻՆ» ՍՊԸ

ԿՈՏԱՅՔԻ Մարզ ԳՈՂԹ համայնք

Գլխավոր հատակագիծ 1:200

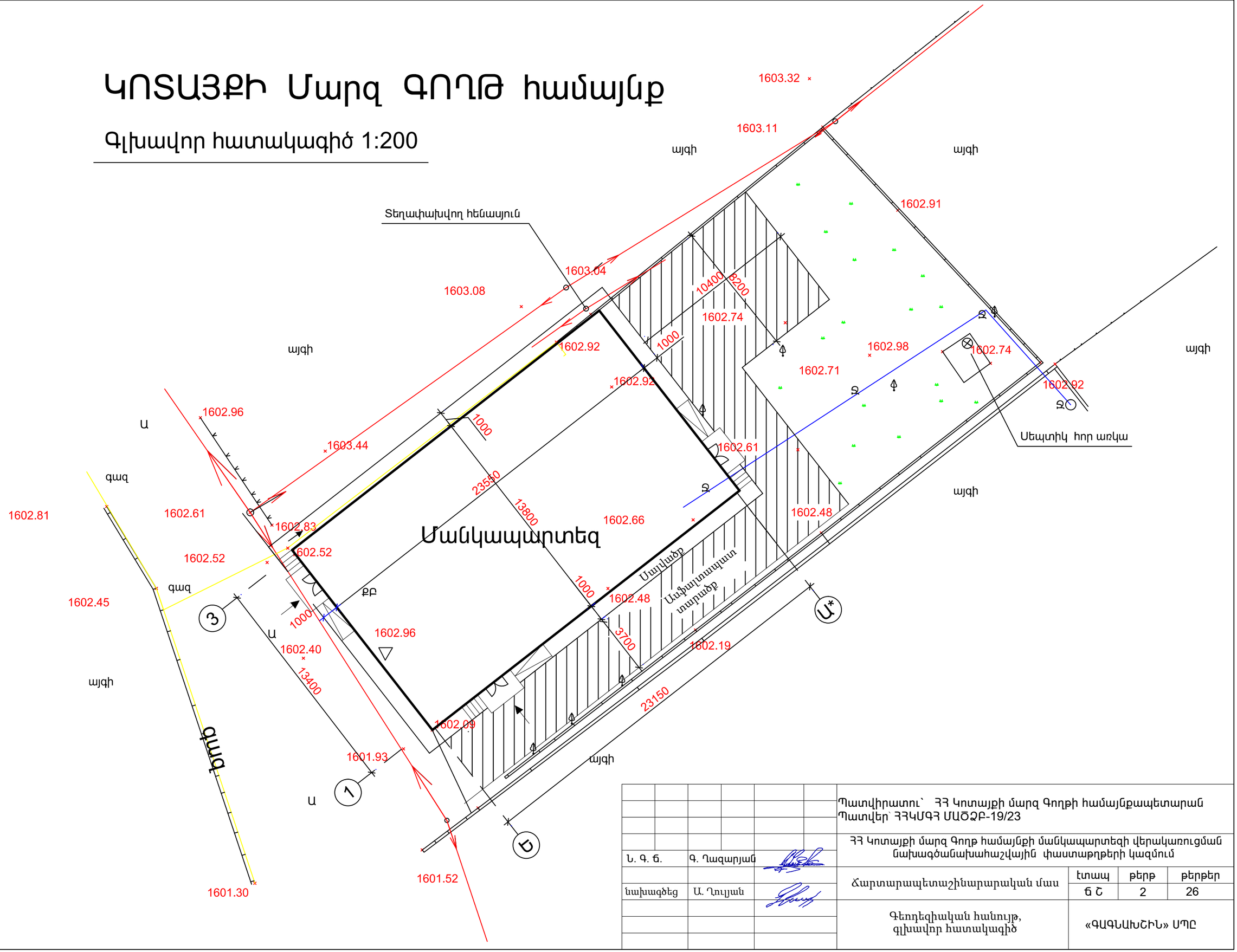

						Պատվիրատու՝ ՀՀ Կոտայքի մարզ Գողթի համայնքապետարան Պատվեր՝ ՀՀԿՄԳՀ ՄԱԾՁԲ-19/23		
Ն. Գ. Ճ.		Գ. Ղազարյան				ՀՀ Կոտայքի մարզ Գողթ համայնքի մանկապարտեզի վերակառուցման նախագծանախահաշվային փաստաթղթերի կազմում		
նախագծեց		Ա. Ղուլյան				Ճարտարապետաշինարարական մաս	էտապ Ճ Շ	թերթ 2	թերթեր 26
						Գեոդեզիական հանույթ, գլխավոր հատակագիծ	«ԳԱԳՆԱԽՇԻՆ» ՍՊԸ		

Առաջին հարկ
Չափագրություն

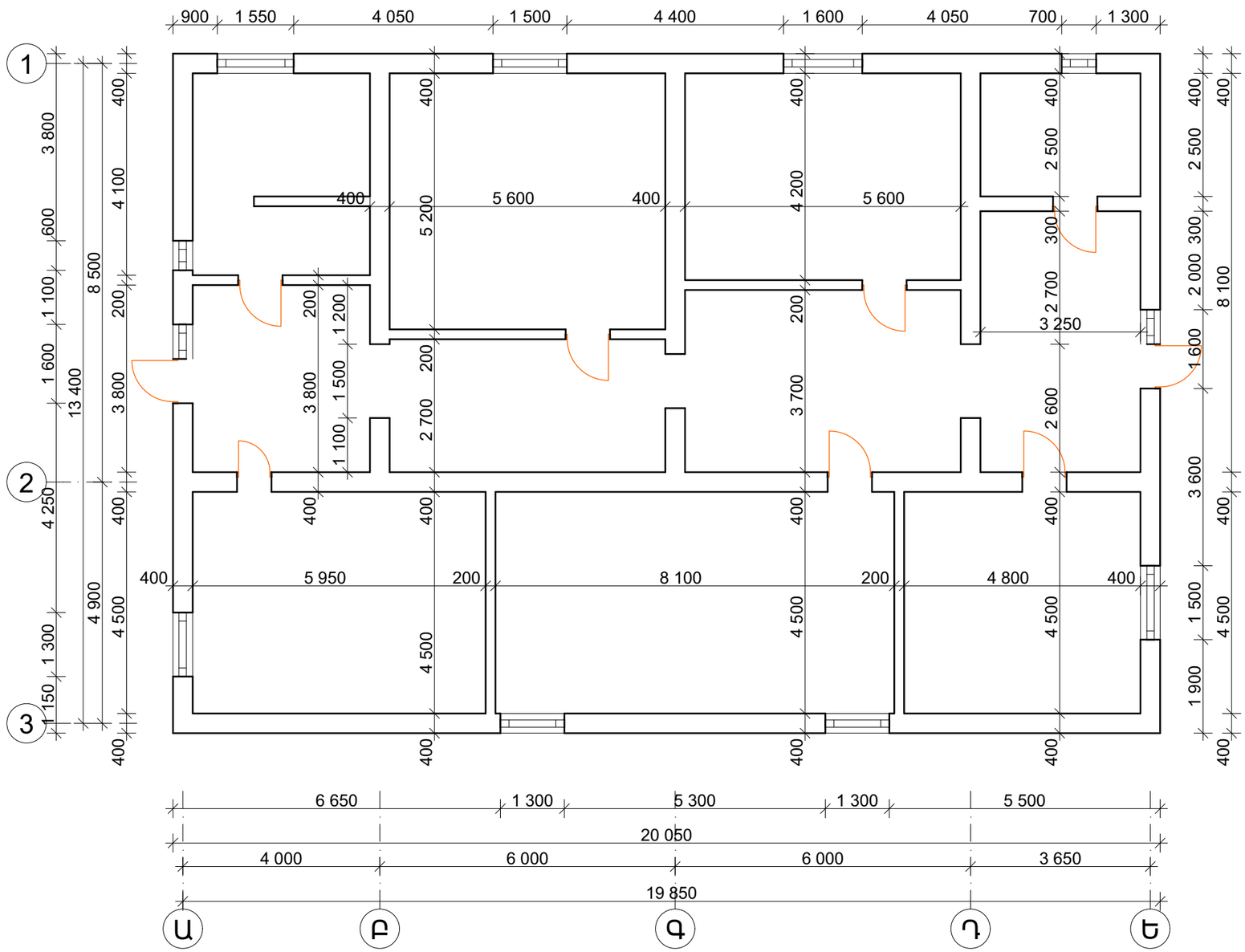

Քանդման աշխատանքներ		
1	Պատուհանների ապամոնտաժում	16,20 մ^2
2	Դռների ապամոնտաժում	20,00 մ^2
3	Մանրատախտակե հատակի քանդում	120,00 մ^2
4	Կերամիկական հատակի քանդում	91,00 մ^2
5	Սոսնձաներկի մաքրում պատերից	340,00 մ^2
6	Ց/ավ հարթեցնող շերտի քանդում	210,00 մ^2
7	Բետոնյա հատակի քանդում	21,00 մ^3
8	Միջնորմների քանդում թ/բ բլոկներով	22,00 մ^3
9	Տուֆե պատերի քանդում	17,20 մ^3
10	Գաջե սվաղի քանդում պատերից	340,00 մ^2
11	Ց/ավ սվաղի քանդում պատերից	60,00 մ^2
12	Կերամիկական սալիկների պոկում պատերից	50,00 մ^2
13	Ծածկի պանելների ապամոնտաժում	240,00 մ^2
14	Հողի քանդում շենքի ներսում ձեռքով	310,00 մ^2
15	Շին աղբի բարձում և տեղափոխում 3,0 կմ	148,00 տ

Ն. Գ. ճ.	Գ. Ղազարյան	Պատվիրատու՝ ՀՀ Կոտայքի մարզ Գողթի համայնքապետարան Պատվեր՝ ՀՀԿՄԳՀ ՄԱՇՁԲ-19/23	
		ՀՀ Կոտայքի մարզ Գողթ համայնքի մանկապարտեզի վերակառուցման նախագծանախահաշվային փաստաթղթերի կազմում	
Նախագծեց.	Ա. Ղուլյան	Ճարտարապետաշինարարական մաս	էտապ: ճ Շ; թերթ: 3; թերթեր: 26
		Առաջին հարկի հատակագիծ Չափագրություն	«ԳԱԳՆԱԽՇԻՆ» ՍՊԸ

Առաջին հարկ
Պատերի վերակառուցում

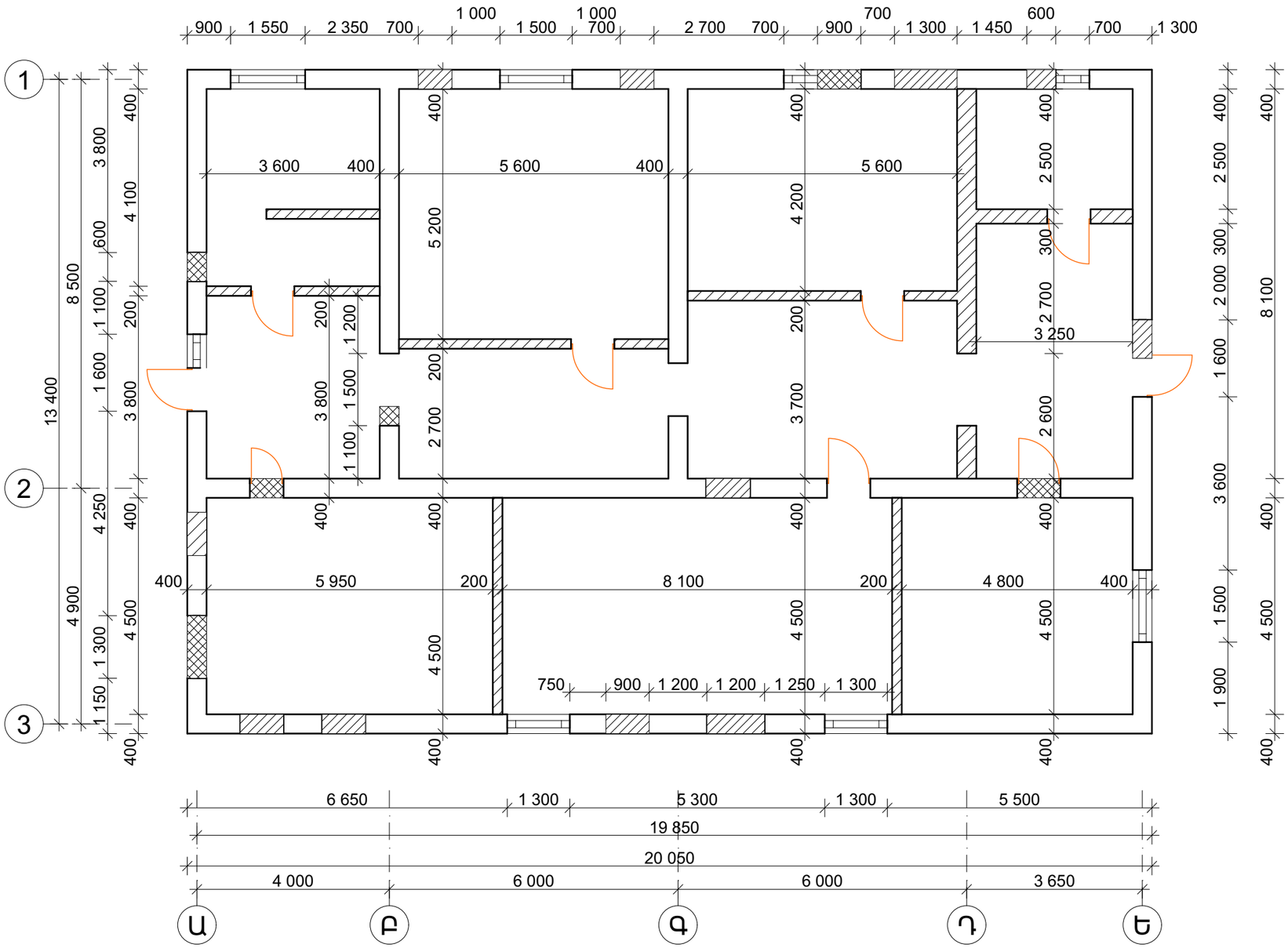

Պայմանական նշաններ

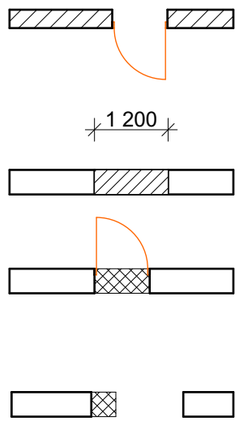

Քանդվող պատ կամ միջնորմ

Բացվող բացվածք

Փակվող բացվածք

Փոքրացվող բացվածք

						Պատվիրատու՝ ՀՀ Կոտայքի մարզ Գողթի համայնքապետարան Պատվեր՝ ՀՀԿՄԳՀ ՄԱԾՋԲ-19/23		
						ՀՀ Կոտայքի մարզ Գողթ համայնքի մանկապարտեզի վերակառուցման նախագծանախահաշվային փաստաթղթերի կազմում		
Ն. Գ. ճ.		Գ. Ղազարյան				Ճարտարապետաշինարարական մաս	էտապ	թերթ	թերթեր
Նախագծեց.		Ա. Ղուլյան					Ճ Շ	4	26
						Առաջին հարկ պատերի վերակառուցում	«ԳԱԳՆԱԽՇԻՆ» ՍՊԸ		

Առաջին հարկ հատակագիծ կահավորումով

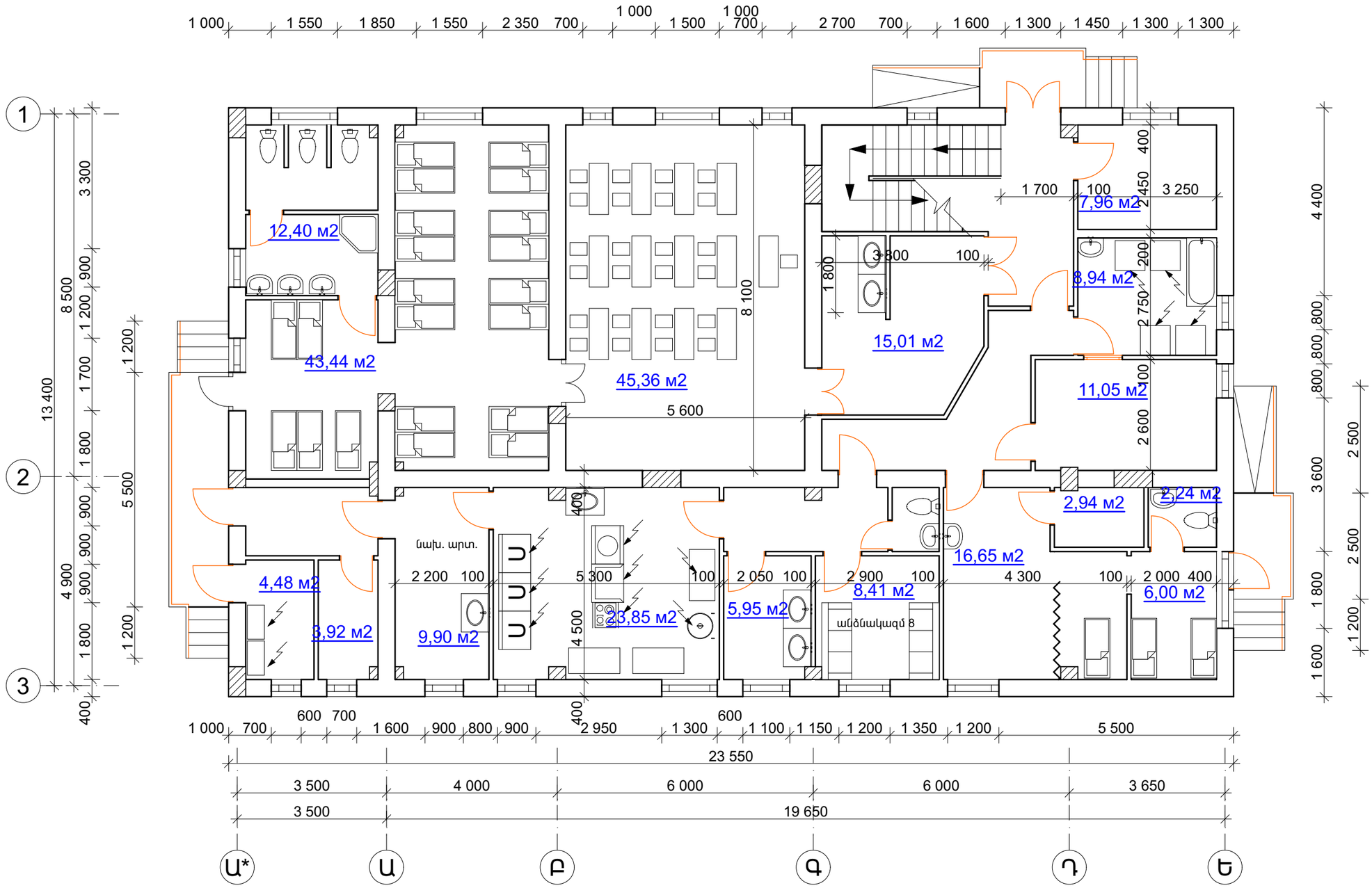

					Պատվիրատու՝ ՀՀ Կոտայքի մարզ Գողթի համայնքապետարան Պատվեր՝ ՀՀԿՄԳՀ ՄԱՇՁԲ-19/23
Ն. Գ. Ճ.	Գ. Ղազարյան				ՀՀ Կոտայքի մարզ Գողթ համայնքի մանկապարտեզի վերակառուցման նախագծանախահաշվային փաստաթղթերի կազմում
Նախագծեց.	Ա. Ղուլյան				Ճարտարապետաշինարարական մաս · էտապ: Ճ Շ · թերթ: 5 · թերթեր: 26
					Առաջին հարկ հատակագիծ կահավորումով · «ԳԱԳՆԱԽՇԻՆ» ՍՊԸ

Երկրորդ հարկի հատակագիծ կահավորումով

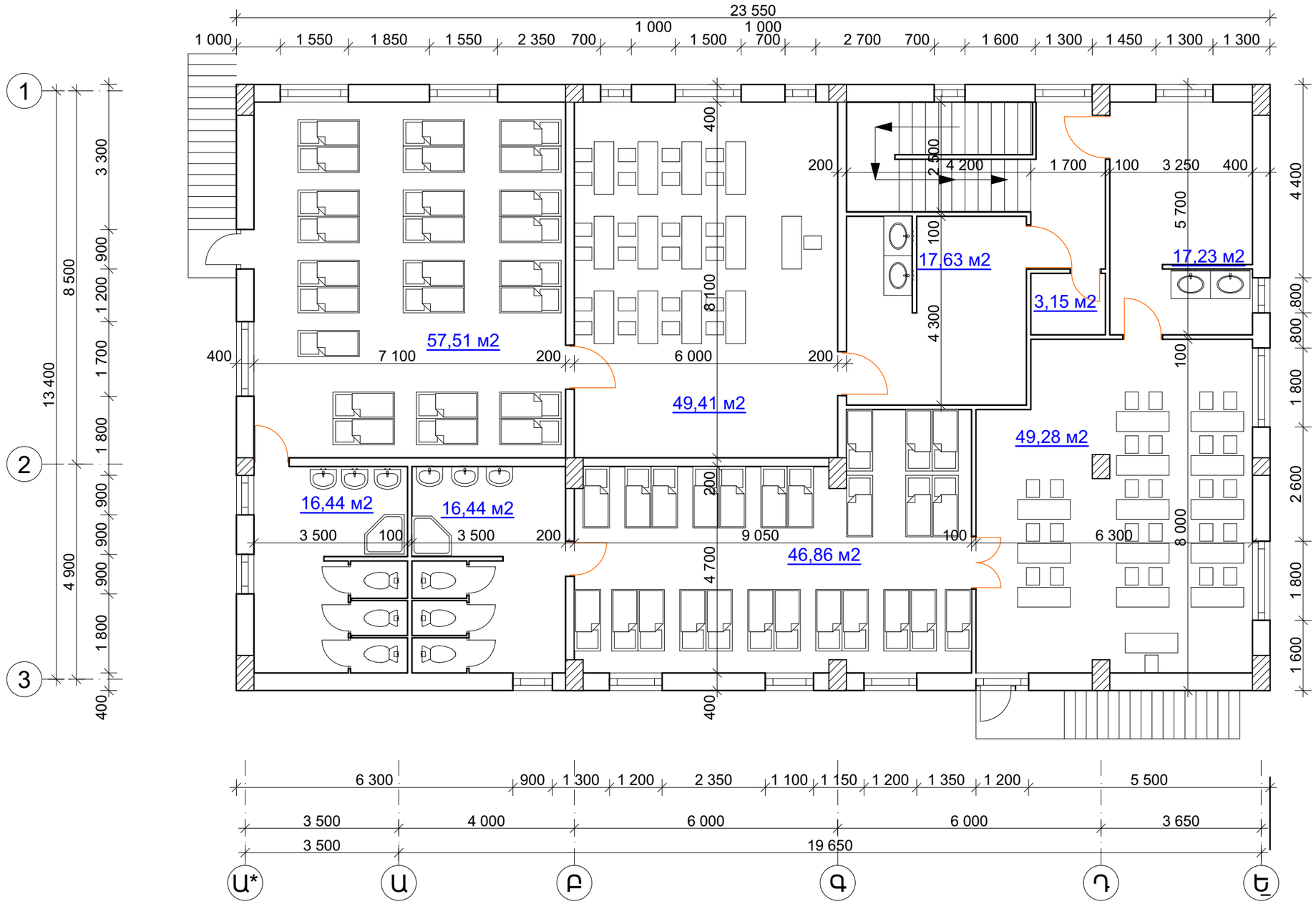

						Պատվիրատու՝ ՀՀ Կոտայքի մարզ Գողթի համայնքապետարան Պատվեր՝ ՀՀԿՄԳՀ ՄԱԾՁԲ-19/23		
Ն. Գ. Ճ.		Գ. Ղազարյան				ՀՀ Կոտայքի մարզ Գողթ համայնքի մանկապարտեզի վերակառուցման նախագծանախահաշվային փաստաթղթերի կազմում		
Նախագծեց.		Ա. Ղուլյան				Ճարտարապետաշինարարական մաս	էտապ Ճ Շ	թերթ 6	թերթեր 26
						Երկրորդ հարկ հատակագիծ կահավորումով	«ԳԱԳՆԱԽՇԻՆ» ՍՊԸ		

Առաջին հարկի հատակագիծ

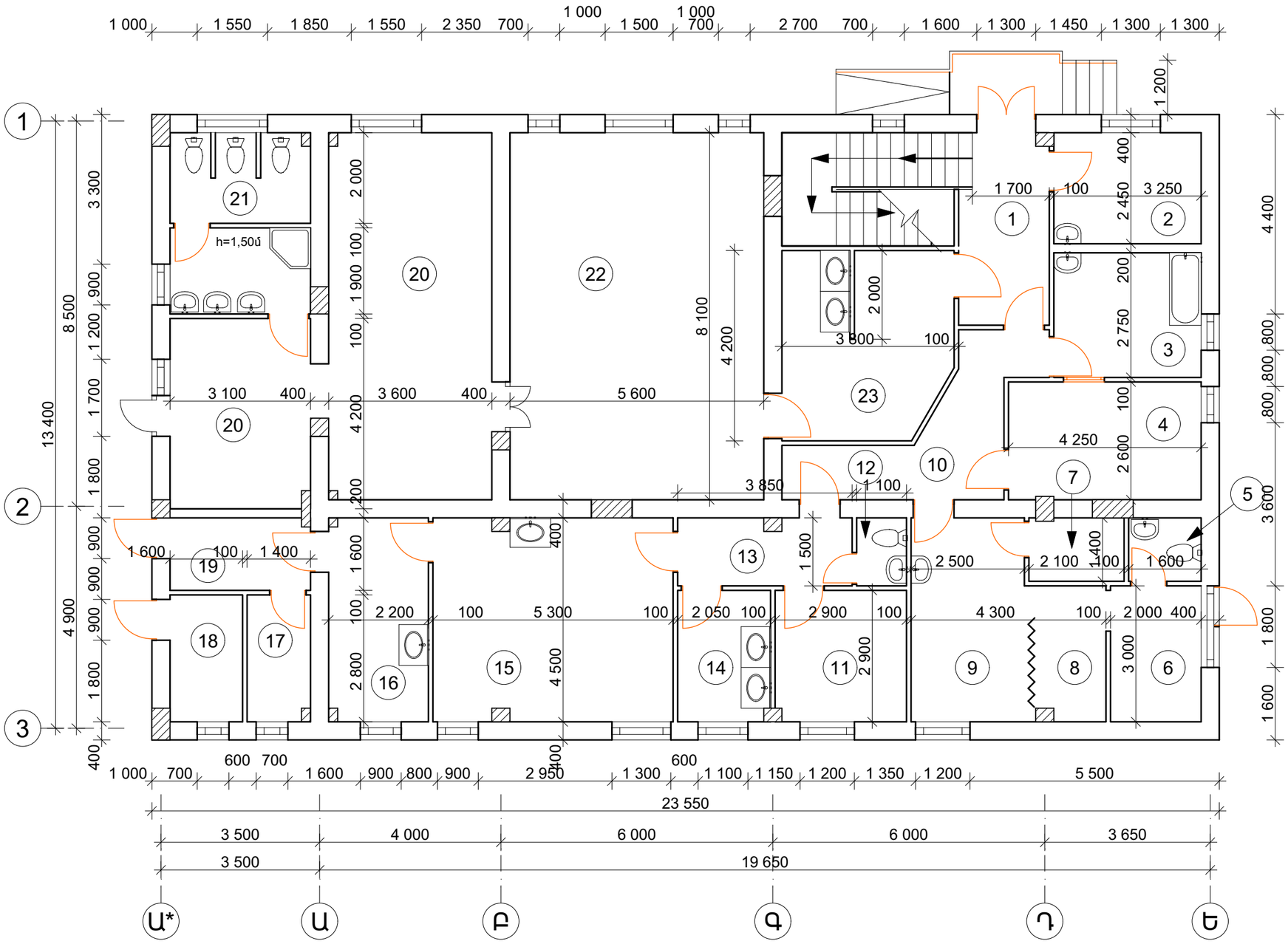

1	Միջանցք	8.14	մ²
2	Վարիչ	7.96	մ²
3	Լվացքատուն	8.94	մ²
4	Հարդուկի սենյակ	11.05	մ²
5	Սան հանգույց	2.24	մ²
6	Հիվանդասենյակ	6.0	մ²
7	Ախտահանիչ միջոցներ	8.14	մ²
8	Մեկուսարան	16.65	մ²
9	Բժշկի սենյակ		
10	Միջանցք	10.31	մ²
11	Անձնակազմի սենյակ	8.41	մ²
12	Սան հանգույց	1.65	մ²
13	Միջանցք	5.77	մ²
14	Աման լվանալու սենյակ	5.95	մ²
15	Խոհանոց	23.85	մ²
16	Նախապատրաստման սենյակ	9.90	մ²
17	Պահեստային սենյակ	3.92	մ²
18	Ջերմային կետ	4.48	մ²
19	Բեռնաթափման կետ	4.96	մ²
20	ՆՆջարան	43.44	մ²
21	Սան հանգույց	12.40	մ²
22	Խաղասրահ	45.36	մ²
23	Ընդունարան	15.01	մ²
24	Աստիճանավանդակ	10.75	մ²

				Պատվիրատու՝ ՀՀ Կոտայքի մարզ Գողթի համայնքապետարան Պատվեր՝ ՀՀԿՄԳՀ ՄԱԾՋԲ-19/23	
				ՀՀ Կոտայքի մարզ Գողթ համայնքի մանկապարտեզի վերակառուցման նախագծանախահաշվային փաստաթղթերի կազմում	
Ն. Գ. Ճ.	Գ. Ղազարյան			Ճարտարապետաշինարարական մաս	էտապ / թերթ / թերթեր
Նախագծեց.	Ա. Ղուլյան				Ճ Շ / 7 / 26
				Առաջին հարկի հատակագիծ	«ԳԱԳՆԱԽՇԻՆ» ՍՊԸ

Երկրորդ հարկի հատակագիծ

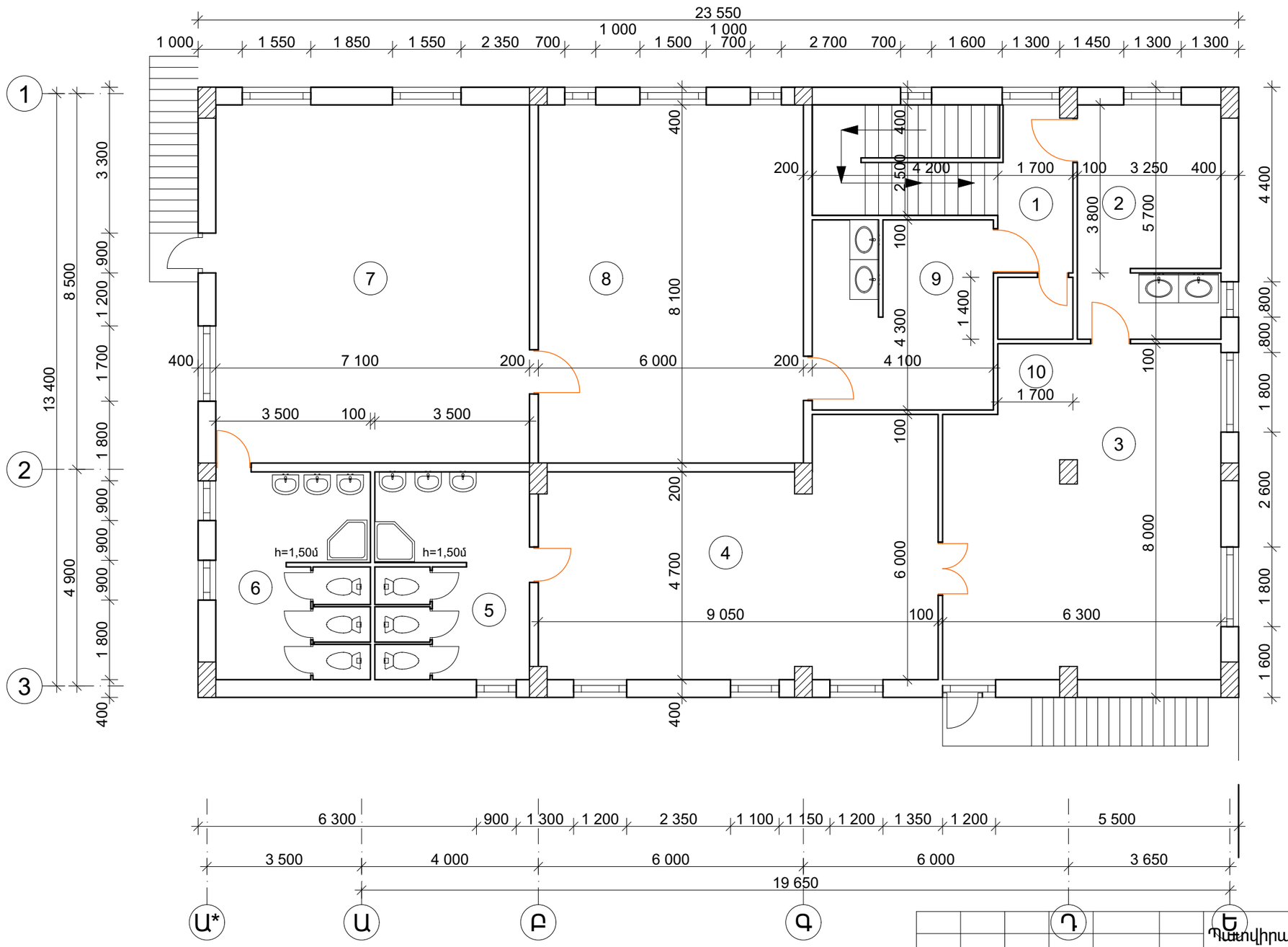

1	Միջանցք	6.36	մ²
2	Ընդունարան	17.23	մ²
3	Խաղասրահ	49.28	մ²
4	ՆՆջարան	46.24	մ²
5	Սան հանգույց	16.44	մ²
6	Սան հանգույց	16.44	մ²
7	ՆՆջարան	57.51	մ²
8	Խաղասրահ	48.60	մ²
9	Ընդունարան	17.63	մ²
10	Պահեստային սենյակ	3.15	մ²

Պատվիրատու՝ ՀՀ Կոտայքի մարզ Գողթի համայնքապետարան
Պատվեր՝ ՀՀԿՄԳՀ ՄԱԾՁԲ-19/23

ՀՀ Կոտայքի մարզ Գողթ համայնքի մանկապարտեզի վերակառուցման նախագծանախահաշվային փաստաթղթերի կազմում

Ն. Գ. Ճ.	Գ. Ղազարյան	Ճարտարապետաշինարարական մաս	էտապ	թերթ	թերթեր
Նախագծեց.	Ա. Ղուլյան		Ճ Շ	8	26
		Երկրորդ հարկի հատակագիծ	«ԳԱԳՆԱԽՇԻՆ» ՍՊԸ		

Կտրվածք 1-1

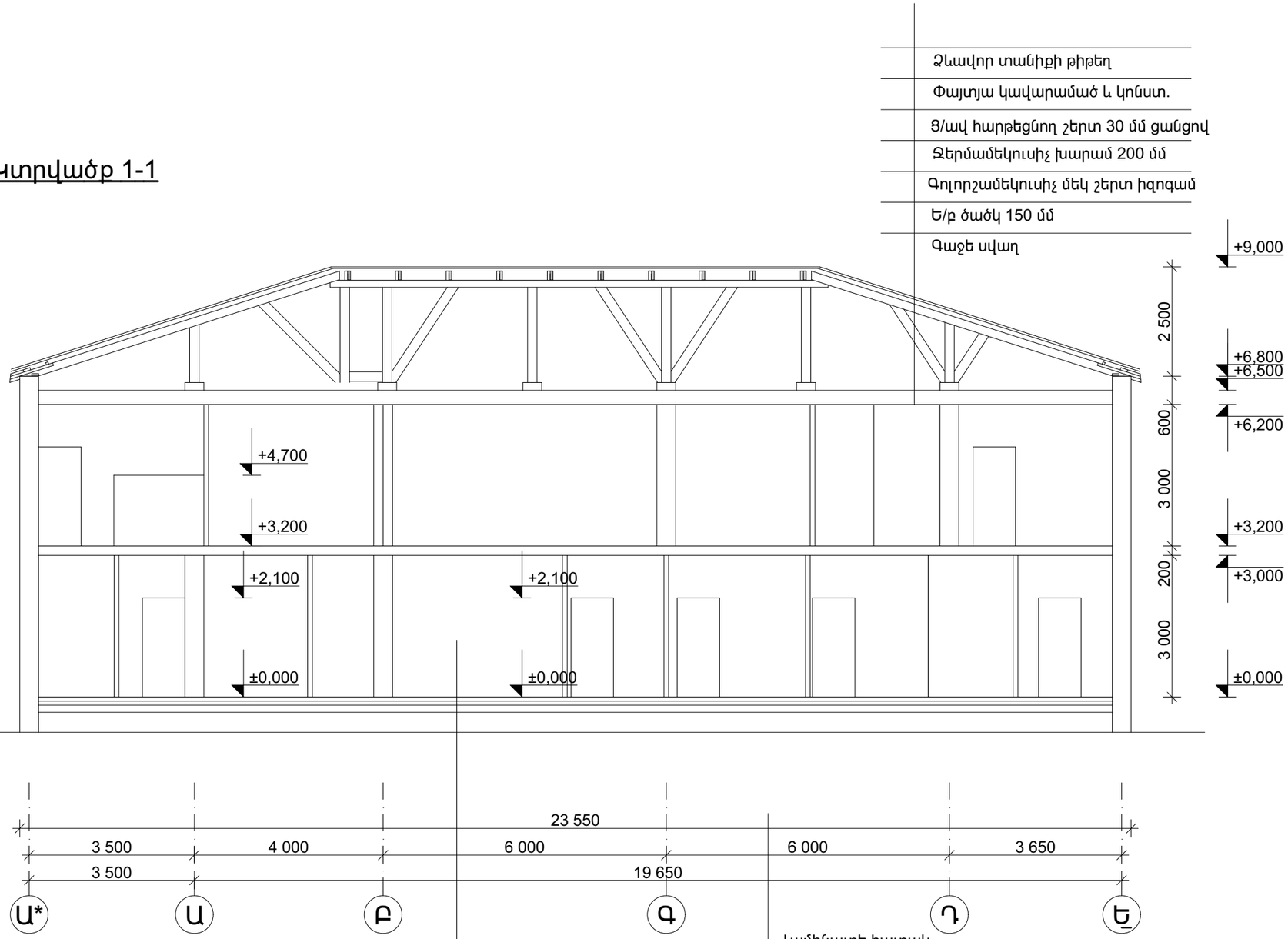

Ն. Գ. Ճ.	Գ. Ղազարյան		Պատվիրատու՝ ՀՀ Կոտայքի մարզ Գողթի համայնքապետարան Պատվեր՝ ՀՀԿՄԳՀ ՄԱԾՋԲ-19/23
Նախագծեց.	Ա. Ղուլյան		ՀՀ Կոտայքի մարզ Գողթ համայնքի մանկապարտեզի վերակառուցման նախագծանախահաշվային փաստաթղթերի կազմում

Ճարտարապետաշինարարական մաս	էտապ	թերթ	թերթեր
	Ճ Շ	9	26
Կտրվածք 1-1	«ԳԱԳՆԱԽՇԻՆ» ՍՊԸ		

Կտրվածք 2-2

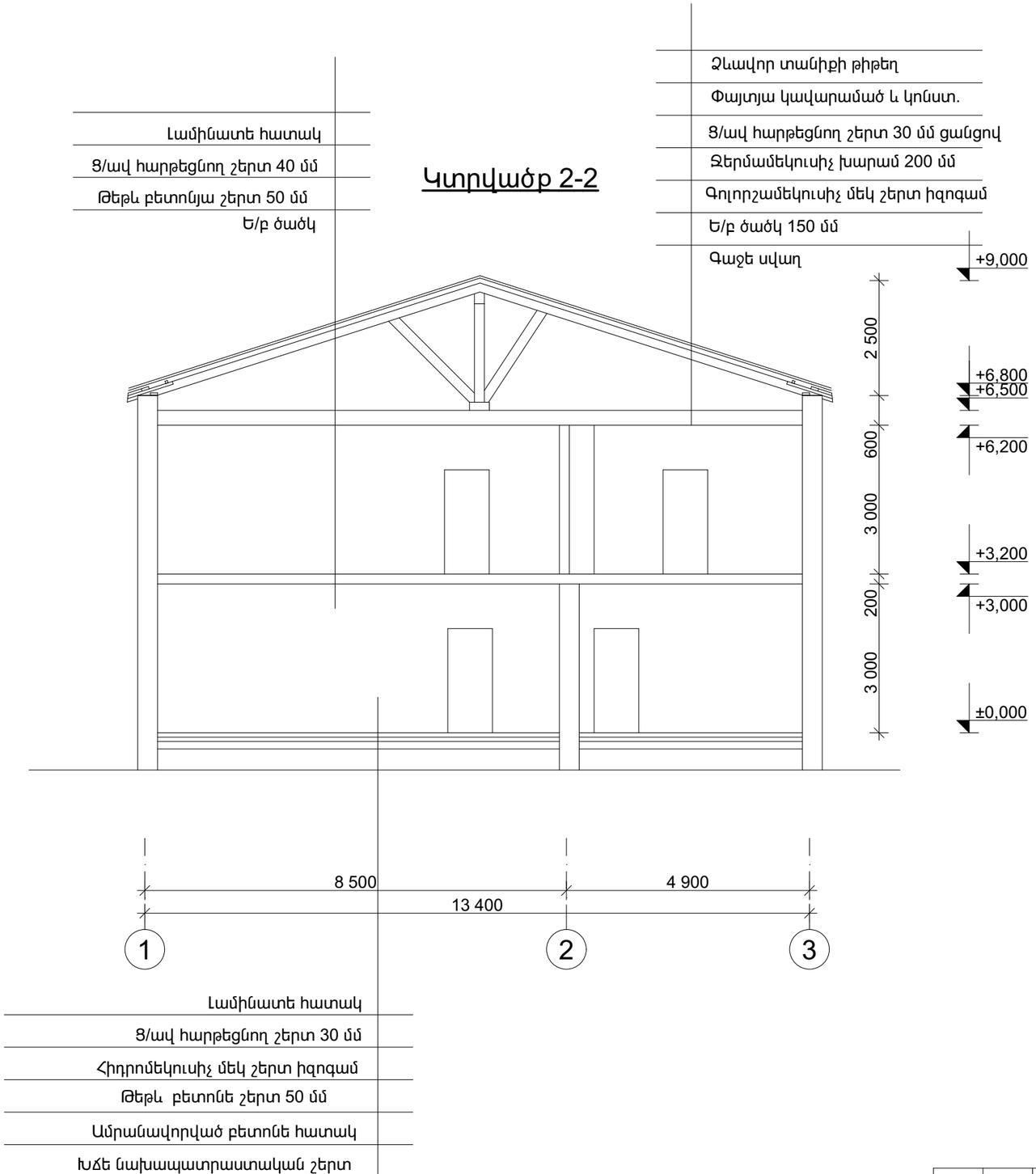

Արտաքին և ներքին հարդարման լրացուցիչ աշխատանքներ

<<	Աշխատանքի անվանումն	քանակ	միավոր
1	Արտաքին լուսամուտագոգերի իրականացում ցինկապատ թիթեղով ց/ավ հիմքի վրա 250 մմ	53,0	գծմ
2	Ներկարարական անկյունակների տեղադրում	550,0	գծմ
3	Պրես գրանիտե շրիշակների տեղադրում 100 մմ	94,0	գծմ
4	Պրես գրանիտե շրիշակների տեղադրում 150 մմ	14,0	գծմ
5	Աստիճանների երեսապատում պրես գրանիտե սալիկներով	11,0	մ^2
6	Աստիճանների երեսապատում պրես գրանիտե սալիկներով	4,0	մ^2
7	Արտաքին աստիճանահատիկների երեսապատում բազալտե սալիկներով	7,2	մ^2
8	Աստիճանահարթակների երեսապատում բազալտե սալիկներով ներառյալ դիմային պատերը	39,9	մ^2
9	Որմնախարսխի երեսապատում բազալտե սալիկներով	46	մ^2
10	Այլումինե նիկելապատ ճաղերի տեղադրում 1000 մմ բարձրությամբ	9	գծմ
11	Ողղ. խողովակներից պատրաստված ճաղերի տեղադրում 1000 մմ բարձրությամբ	34	գծմ

Ն. Գ. Ճ.	Գ. Ղազարյան		Պատվիրատու՝ ՀՀ Կոտայքի մարզ Գողթի համայնքապետարան Պատվեր՝ ՀՀԿՄԳՀ ՄԱԾՁԲ-19/23		
Նախագծեց.	Ա. Ղուլյան		ՀՀ Կոտայքի մարզ Գողթ համայնքի մանկապարտեզի վերակառուցման նախագծանախահաշվային փաստաթղթերի կազմում		
			Ճարտարապետաշինարարական մաս	էտապ Ճ Շ	թերթ 10	թերթեր 26
			Կտրվածք 2-2	«ԳԱԳՆԱԽՇԻՆ» ՍՊԸ		

Ճակատ Ե-Ա*

						Պատվիրատու՝ ՀՀ Կոտայքի մարզ Գողթի համայնքապետարան Պատվեր՝ ՀՀԿՄԳՀ ՄԱԾՁԲ-19/23		
						ՀՀ Կոտայքի մարզ Գողթ համայնքի մանկապարտեզի վերակառուցման նախագծանախահաշվային փաստաթղթերի կազմում		
Ն. Գ. Ճ.		Գ. Ղազարյան						
Նախագծեց.		Ա. Ղուլյան				Ճարտարապետաշինարարական մաս	էտապ Ճ Շ	թերթ 11	թերթեր 26
						Ճակատ Ե-Ա*	«ԳԱԳՆԱԽՇԻՆ» ՍՊԸ		

Ճակատ Ա* - Ե

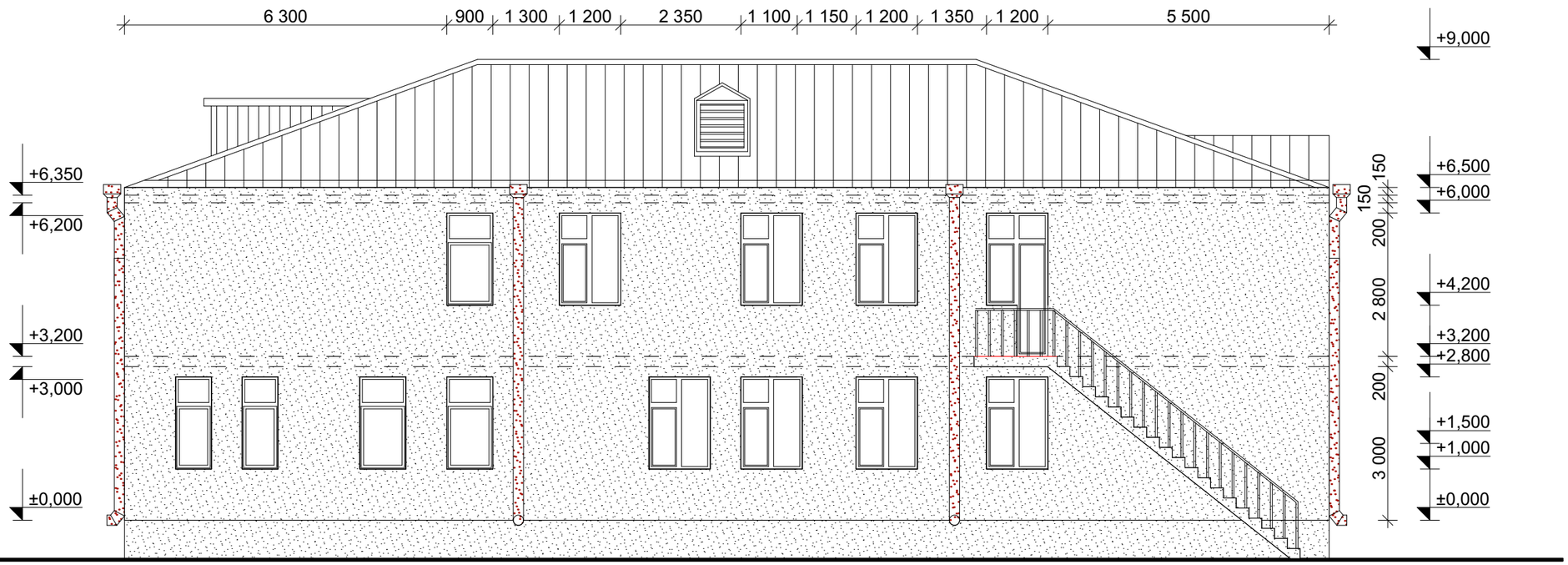

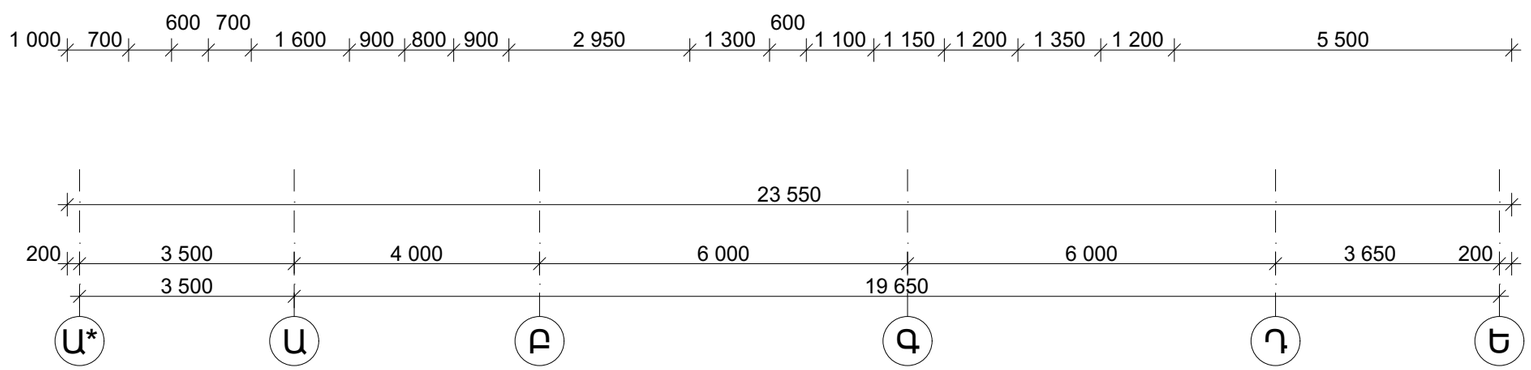

Ն. Գ. Ճ.	Գ. Ղազարյան	Պատվիրատու՝ ՀՀ Կոտայքի մարզ Գողթի համայնքապետարան Պատվեր՝ ՀՀԿՄԳՀ ՄԱՇՁԲ-19/23	
		ՀՀ Կոտայքի մարզ Գողթ համայնքի մանկապարտեզի վերակառուցման նախագծանախահաշվային փաստաթղթերի կազմում	
Նախագծեց.	Ա. Ղուլյան	Ճարտարապետաշինարարական մաս	էտապ: Ճ Շ; թերթ: 1 2; թերթեր: 26
		Ճակատ Ա* - Ե	«ԳԱԳՆԱԽՇԻՆ» ՍՊԸ

Ճակատ 3-1

						Պատվիրատու՝ ՀՀ Կոտայքի մարզ Գողթի համայնքապետարան Պատվեր՝ ՀՀԿՄԳՀ ՄԱԾՁԲ-19/23		
						ՀՀ Կոտայքի մարզ Գողթ համայնքի մանկապարտեզի վերակառուցման նախագծանախահաշվային փաստաթղթերի կազմում		
Ն. Գ. Ճ.		Գ. Ղազարյան				Ճարտարապետաշինարարական մաս	էտապ	թերթ	թերթեր
Նախագծեց.		Ա. Ղուլյան					Ճ Շ	13	26
						Ճակատ 3-1	«ԳԱԳՆԱԽՇԻՆ» ՍՊԸ		

Ճակատ 1-3

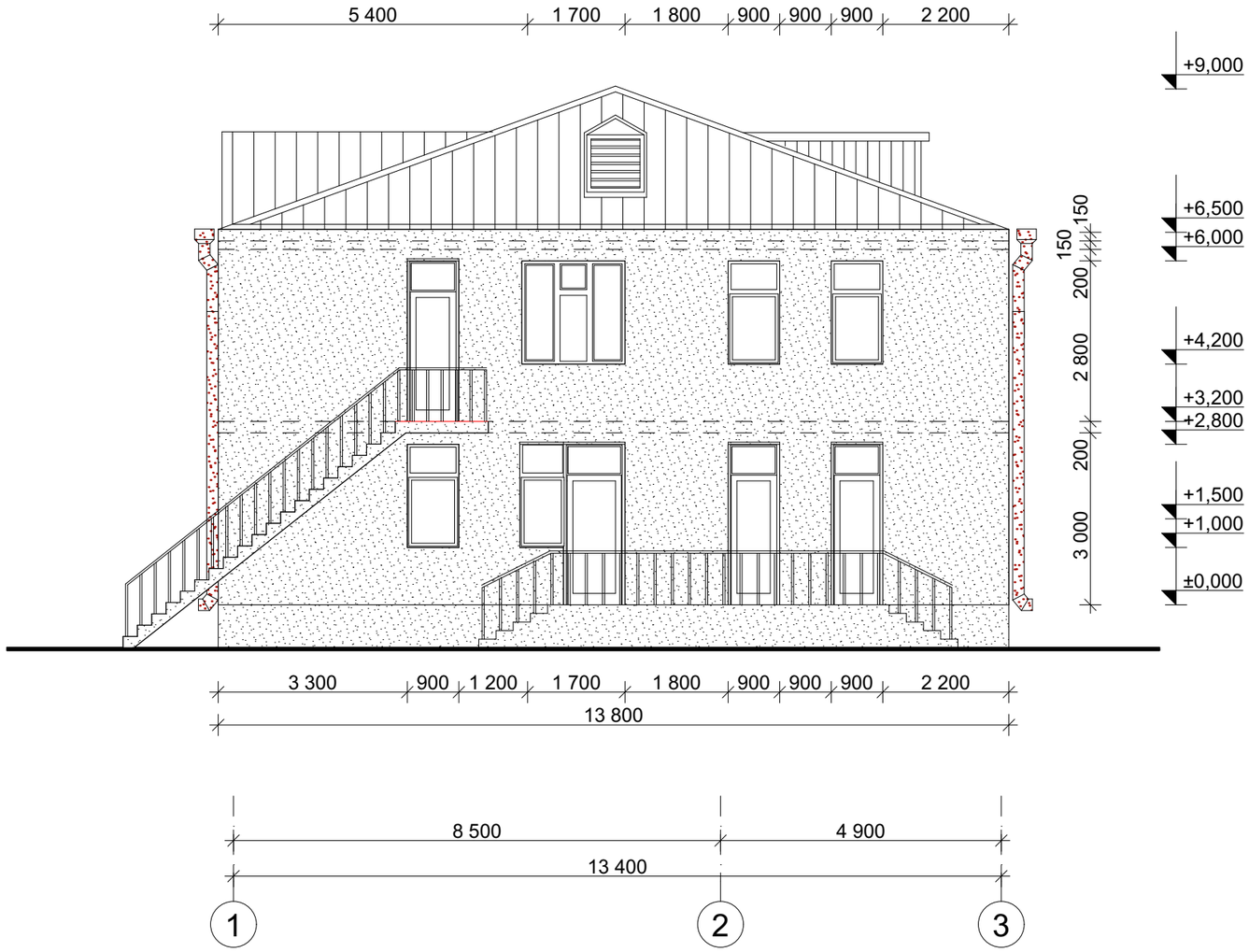

						Պատվիրատու՝ ՀՀ Կոտայքի մարզ Գողթի համայնքապետարան Պատվեր՝ ՀՀԿՄԳՀ ՄԱԾՁԲ-19/23		
						ՀՀ Կոտայքի մարզ Գողթ համայնքի մանկապարտեզի վերակառուցման նախագծանախահաշվային փաստաթղթերի կազմում		
Ն. Գ. Ճ.		Գ. Ղազարյան						
Նախագծեց.		Ա. Ղուլյան				Ճարտարապետաշինարարական մաս	էտապ Ճ Շ	թերթ 14	թերթեր 26
						Ճակատ 1-3	«ԳԱԳՆԱԽՇԻՆ» ՍՊԸ	

Տանիքի ջրահեռացման սխեմա

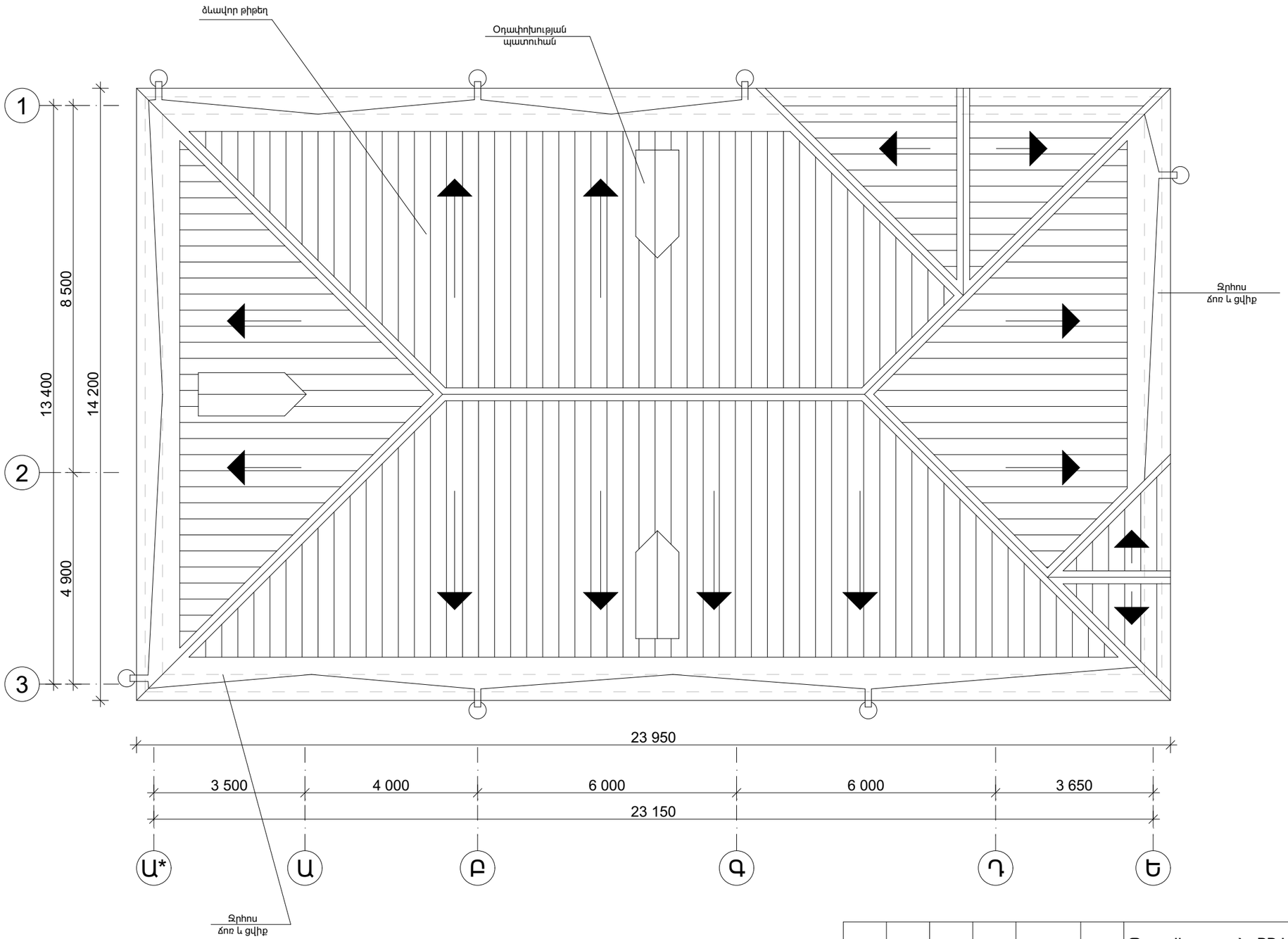

Ն. Գ. Ճ.	Գ. Ղազարյան		Պատվիրատու՝ ՀՀ Կոտայքի մարզ Գողթի համայնքապետարան Պատվեր՝ ՀՀԿՄԳՀ ՄԱԾՋԲ-19/23		
			ՀՀ Կոտայքի մարզ Գողթ համայնքի մանկապարտեզի վերակառուցման նախագծանախահաշվային փաստաթղթերի կազմում		
Նախագծեց.	Ա. Ղուլյան		Ճարտարապետաշինարարական մաս	էտապ	քերթ	քերթեր
				Ճ Շ	15	26
			Տանիքի ջրահեռացման սխեմա	«ԳԱԳՆԱԽՇԻՆ» ՍՊԸ		

Կտրվածք 1-1

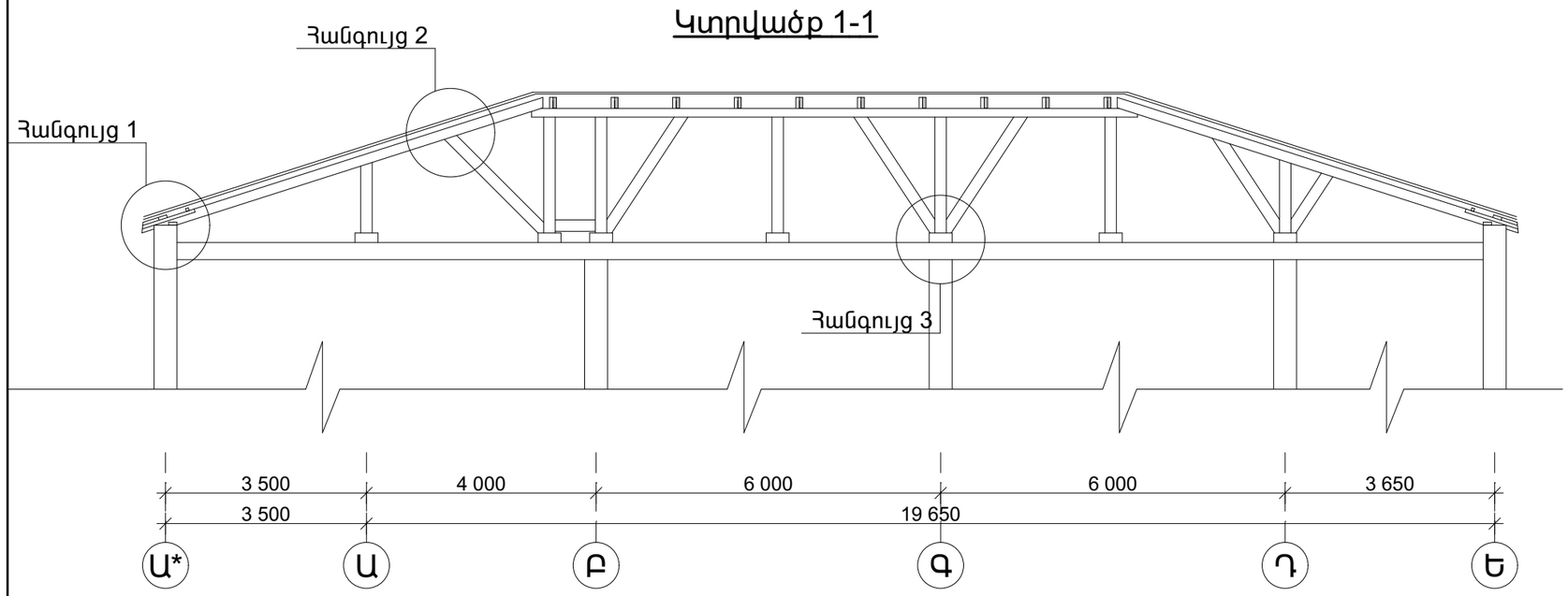

Հանգույց 3

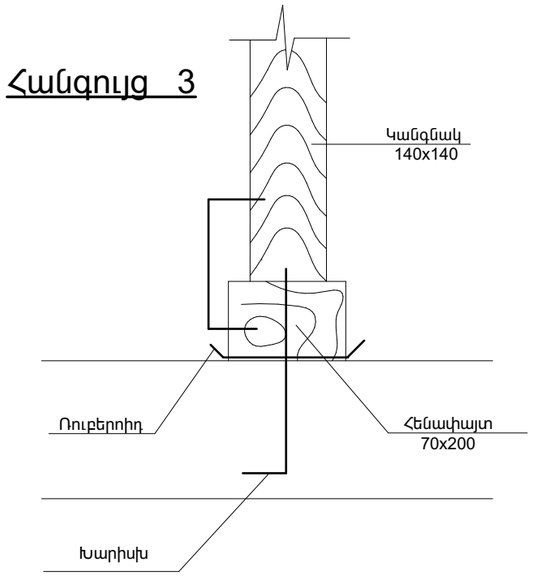

Հանգույց 5

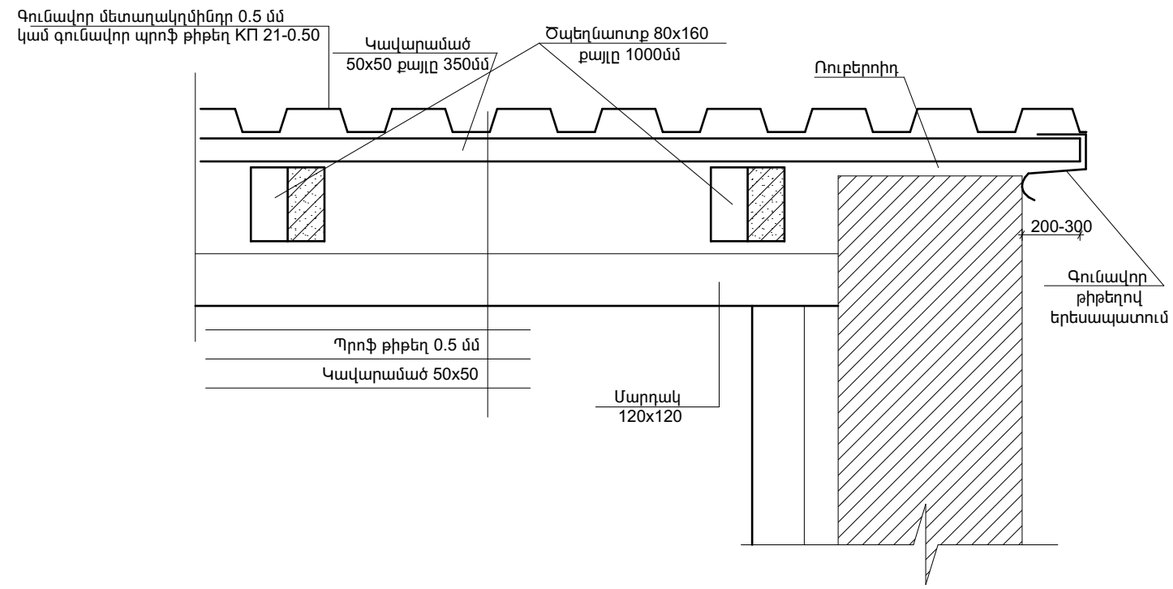

Կտրվածք 2-2

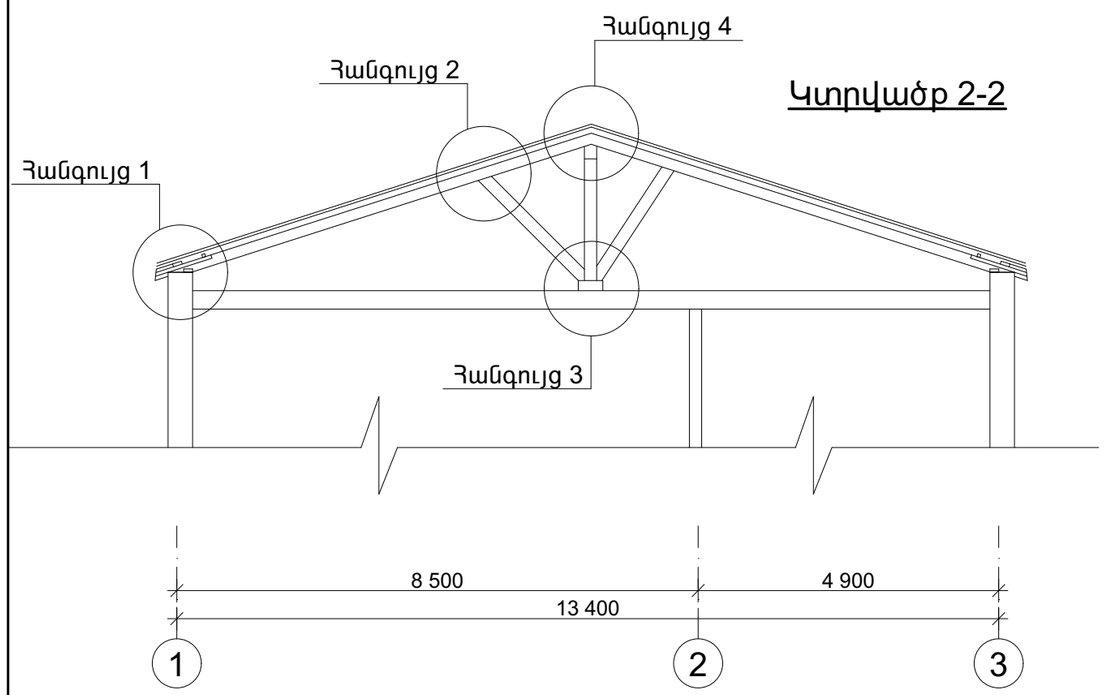

						Պատվիրատու՝ ՀՀ Կոտայքի մարզ Գողթի համայնքապետարան Պատվեր՝ ՀՀԿՄԳՀ ՄԱԾՋԲ-19/23		
						ՀՀ Կոտայքի մարզ Գողթ համայնքի մանկապարտեզի վերակառուցման նախագծանախահաշվային փաստաթղթերի կազմում		
Ն. Գ. Ճ.		Գ. Ղազարյան				Ճարտարապետաշինարարական մաս	էտապ	թերթ	թերթեր
Նախագծեց.		Ա. Ղուլյան					Ճ Շ	16	26
						Տանիքի հանգույցներ, կտրվածքներ	«ԳԱԳՆԱԽՇԻՆ» ՍՊԸ		

Հանգույց 2

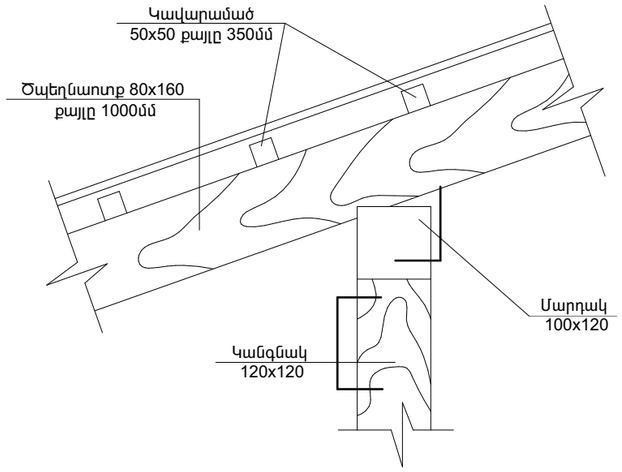

Հանգույց 4

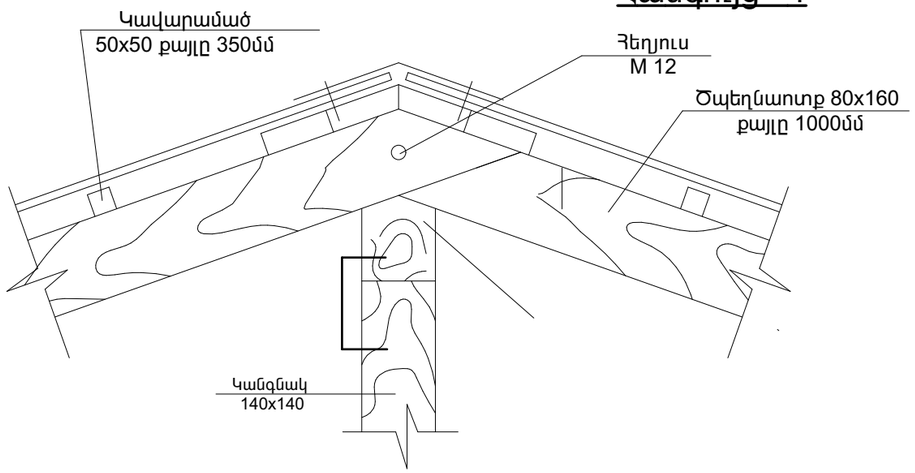

Հանգույց 1

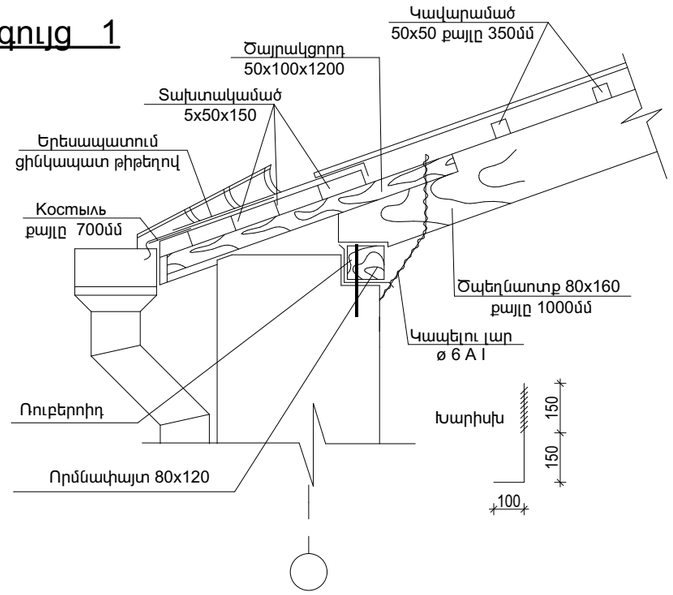

Տանիքի կառուցման աշխատանքներ

№	Անվանում	Չափեր	Երկարություն	Քանակ	Մեկ տարրի ծավալը	Ընդամենը
	ՏԱՆԻՔԻ ԿԱՌՈՒՑՄԱՆ ՆՅՈՒԹԱԾԽԻ ՄԱՍՆԱԳԻՐ					
1	Հենափայտ	80 x 160	L= 16000 մմ	1 հատ	0,205	0,205 մ³
2	Հենափայտ	80 x 160	L= 44000 մմ	1 հատ	0,563	0,563 մ³
3	Կանգնակ	140 x 140	L= 2500 մմ	5 հատ	0,049	0,245 մ³
4	Կանգնակ	120 x 120	L= 2000 մմ	18 հատ	0,029	0,518 մ³
5	Կանգնակ	120 x 120	L= 1200 մմ	1 հատ	0,017	0,017 մ³
6	Թեքան	120 x 120	L= 2800 մմ	4 հատ	0,040	0,161 մ³
7	Թեքան	120 x 120	L= 2500 մմ	14 հատ	0,036	0,504 մ³
8	Մարդակ	100 x 150	L= 10000 մմ	1 հատ	0,150	0,150 մ³
9	Մարդակ	100 x 120	L= 44000 մմ	1 հատ	0,528	0,528 մ³
10	Ծպեղնատոք	80 x 160	∑L= 340000 մմ	1 հատ	4,352	4,352 մ³
11	Ծայրակցորդ	50 x 100	L= 1200 մմ	68 հատ	0,006	0,408 մ³
12	Որմնափայտ	80 x 120	L= 68000 մմ	1 հատ	0,653	0,653 մ³
13	Ընդամենը փայտանյութ					8,305 մ³
1	Կավարամածի իրականացում 50x50 չորսուներով					330,0 մ²
2	Ցինկապատ 0,50 մմ պրոֆ թիթեղով ծածկույթի իրականացում ներառյալ հարթ թիթեղով միացման հանգույցներն 0,55 մմ և կավարամածը					330,0 մ²
3	Ջրհոս ճոռի և ցվիքի իրականացում ցինկապատ թիթեղով, փայտյա տախտակամածի հետ միասին					66,0 մ
4	Ջրահեռացման խողովակների տեղադրում ցինկապատ թիթեղից կոմպլեկտ H=6.6մ բարձրությամբ					7,0 հ
5	Գլխադիրի իրականացում ցինկապատ թիթեղով 0,55մմ					15,0 մ²
6	Փոքր ծածկեր և միացման տեղեր ցինկապատ գունավոր թիթեղով 0,55մմ					9,0 մ²
7	Տանիքի կոնստրուկցիայի հակահրդեհային պաշտպանություն					8,30 մ³
8	Օդափոխության պատուհանների պատրաստում					3,00 հ
9	Տանիքի կավարամածի հակահրդեհային պաշտպանություն					330,0 մ²
10	Ց/ավ հարթեցնող շերտի իրականացնում ամրանային ցանցով 30 մմ					280,00 մ²
11	Ջերմամեկուսիչ շերտի իրականացնում 200 մմ խարամե լիցքով					26,7 մ³
12	Գոլորշամեկուսիչ շերտի իրականացնում					280,00 մ²

				Պատվիրատու՝ ՀՀ Կոտայքի մարզ Գողթի համայնքապետարան Պատվեր՝ ՀՀԿՄԳՀ ՄԱԾՁԲ-19/23	
Ն. Գ. Ճ.	Գ. Ղազարյան			ՀՀ Կոտայքի մարզ Գողթ համայնքի մանկապարտեզի վերակառուցման նախագծանախահաշվային փաստաթղթերի կազմում	
Նախագծեց.	Ա. Ղուլյան			Ճարտարապետաշինարարական մաս	էտապ: Ճ Շ; թերթ: 17; թերթեր: 26
				Տանիքի հանգույցներ, կտրվածքներ	«ԳԱԳՆԱԽՇԻՆ» ՍՊԸ

Միջնորմի ամրանավորման սխեմա

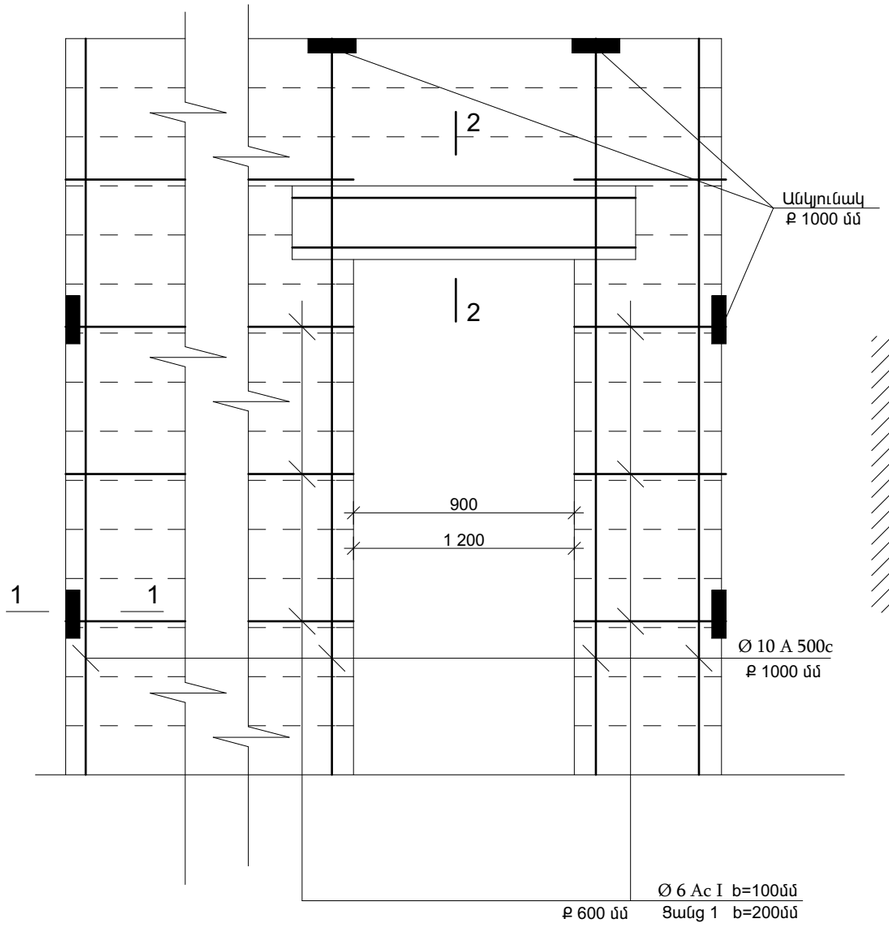

Կտրվածք 2-2
Բարավոր 7

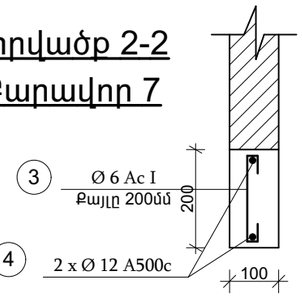

Կտրվածք 1-1

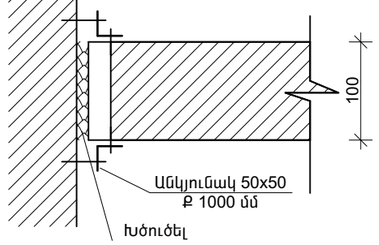

Միջնորմներ
Ե/բ բարավորներ

Անվանում	Դիրք	Չափերը	Քանակ (հատ)	Մեկ էլեմենտի քաշը (կգ)	Ընդամենը	Ընդամենը
Բարավոր	3	Ø6 Ac I L= 280 մմ	8	0,06	0,50 կգ	11,44 կգ
	4	Ø12 A500c L= 1400 մմ	2	1,25	2,49 կգ	57,32 կգ
23 հատ	Բետոն B 15 ծանր				0,028 մ³	0,64 մ³
Բարավոր	1	Ø6 Ac I L= 840 մմ	8	0,19	1,49 կգ	5,97 կգ
	2	Ø12 A500c L= 1400 մմ	4	1,25	4,98 կգ	19,94 կգ
4 հատ	Բետոն B 15 ծանր				0,056 մ³	0,22 մ³
Ցանց	1	Ø6 Ac I L= 160 մմ	5	0,04	0,18 կգ	0,71 կգ
	2	Ø6 Ac I L= 1000 մմ	2	0,22	0,44 կգ	1,78 կգ

Միջնորմներ
Ամրանավորում

Անվանում	Դիրք	Չափերը	Քանակ (հատ)	Մեկ էլեմենտի քաշը (կգ)	Ընդամենը	Ընդամենը
1	Առանձին ուղղահայաց ձողերով միջնորմների ամրանավորում					308,00 կգ
2	Առանձին հորիզոնական ձողերով միջնորմների ամրանավորում					104,00 կգ
3	Ցանցերով միջնորմների ամրանավորում					398,00 կգ
4	Անկյունակներով միջնորմների ամրակցում հիմնական կոնստրուկցիաներին 50x50x3 L= 100 մմ 90 հատ					65,00 կգ
5	Միջնորմի իրականացում թ/բ բլոկներով b= 100 մմ					35,00 մ³
6	Միջնորմի իրականացում թ/բ բլոկներով b= 200 մմ					24,00 մ³

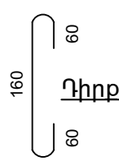

Դիրք 3

Կտրվածք 2-2
Բարավոր 8,9,10

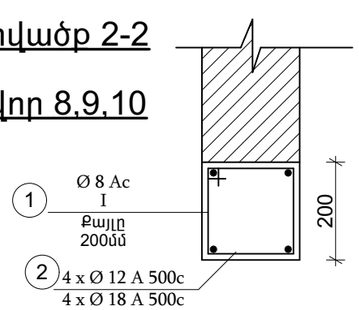

Դիրք 1

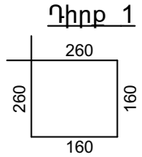

Ցանց 1
1 գծ. մ.

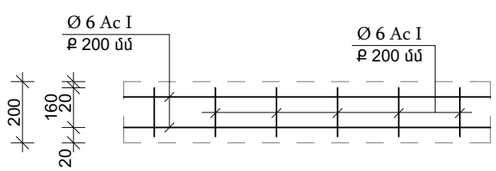

Ն. Գ. Ճ.	Գ. Ղազարյան		Պատվիրատու՝ ՀՀ Կոտայքի մարզ Գողթի համայնքապետարան Պատվեր՝ ՀՀԿՄԳՀ ՄԱՇՁԲ-19/23		
			ՀՀ Կոտայքի մարզ Գողթ համայնքի մանկապարտեզի վերակառուցման նախագծանախահաշվային փաստաթղթերի կազմում		
Նախագծեց.	Ա. Դուլյան		Ճարտարապետաշինարարական մաս	էտապ	թերթ	թերթեր
				Ճ Շ	18	26
			Միջնորմներ	«ԳԱԳՆԱԽՇԻՆ» ՍՊԸ		

Առաջին հարկի հատակագիծ դռների և պատուհանների մակնիշավորմամբ

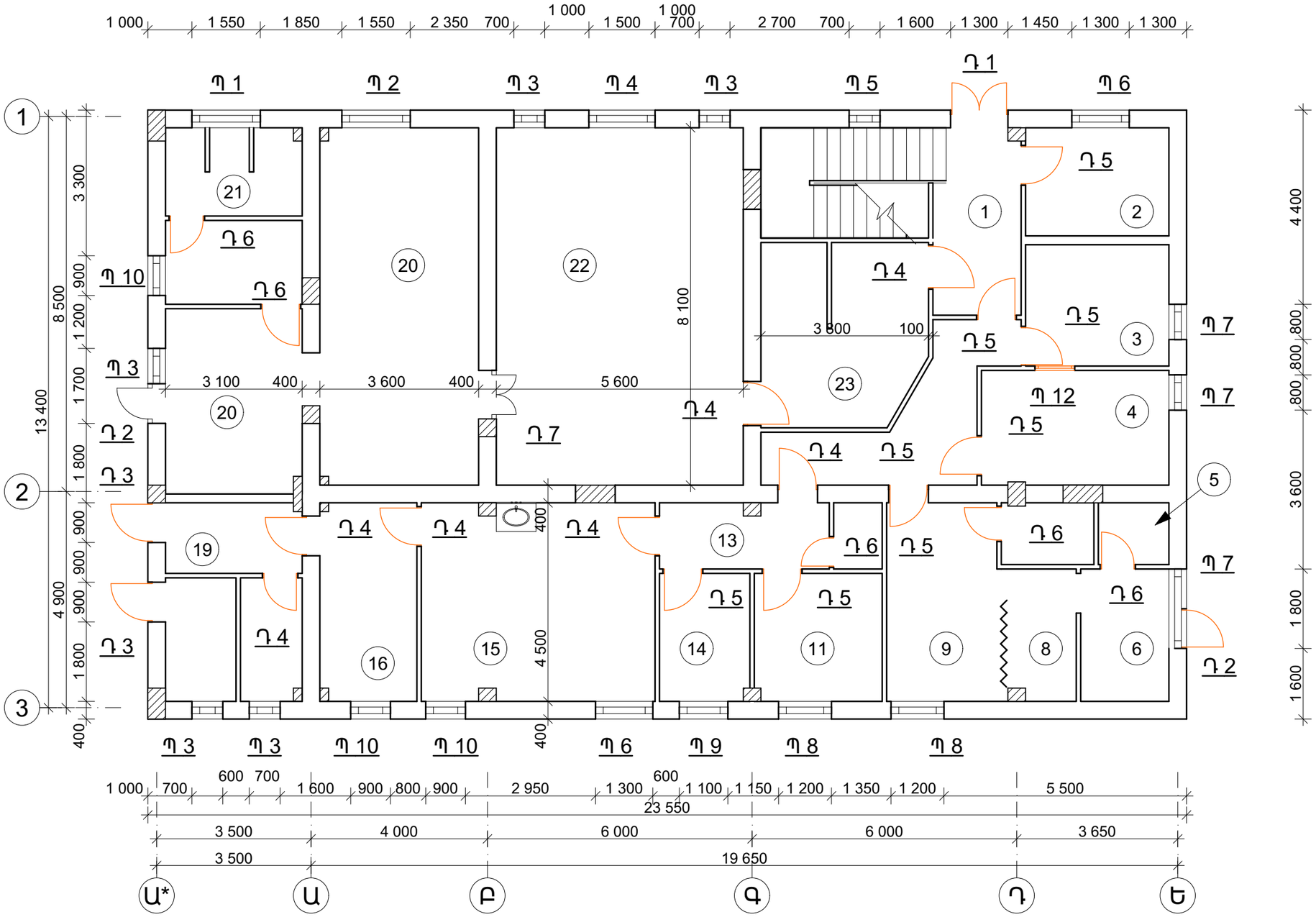

						Պատվիրատու՝ ՀՀ Կոտայքի մարզ Գողթի համայնքապետարան Պատվեր՝ ՀՀԿՄԳՀ ՄԱԾՁԲ-19/23		
						ՀՀ Կոտայքի մարզ Գողթ համայնքի մանկապարտեզի վերակառուցման նախագծանախահաշվային փաստաթղթերի կազմում		
Ն. Գ. Ճ.		Գ. Ղազարյան				Ճարտարապետաշինարարական մաս	էտապ	թերթ	թերթեր
Նախագծեց.		Ա. Ղուլյան					Ճ Շ	19	26
						Առաջին հարկի հատակագիծ	«ԳԱԳՆԱԽՇԻՆ» ՍՊԸ		

Երկրորդ հարկի հատակագիծ դռների և պատուհանների մակնիշավորմամբ

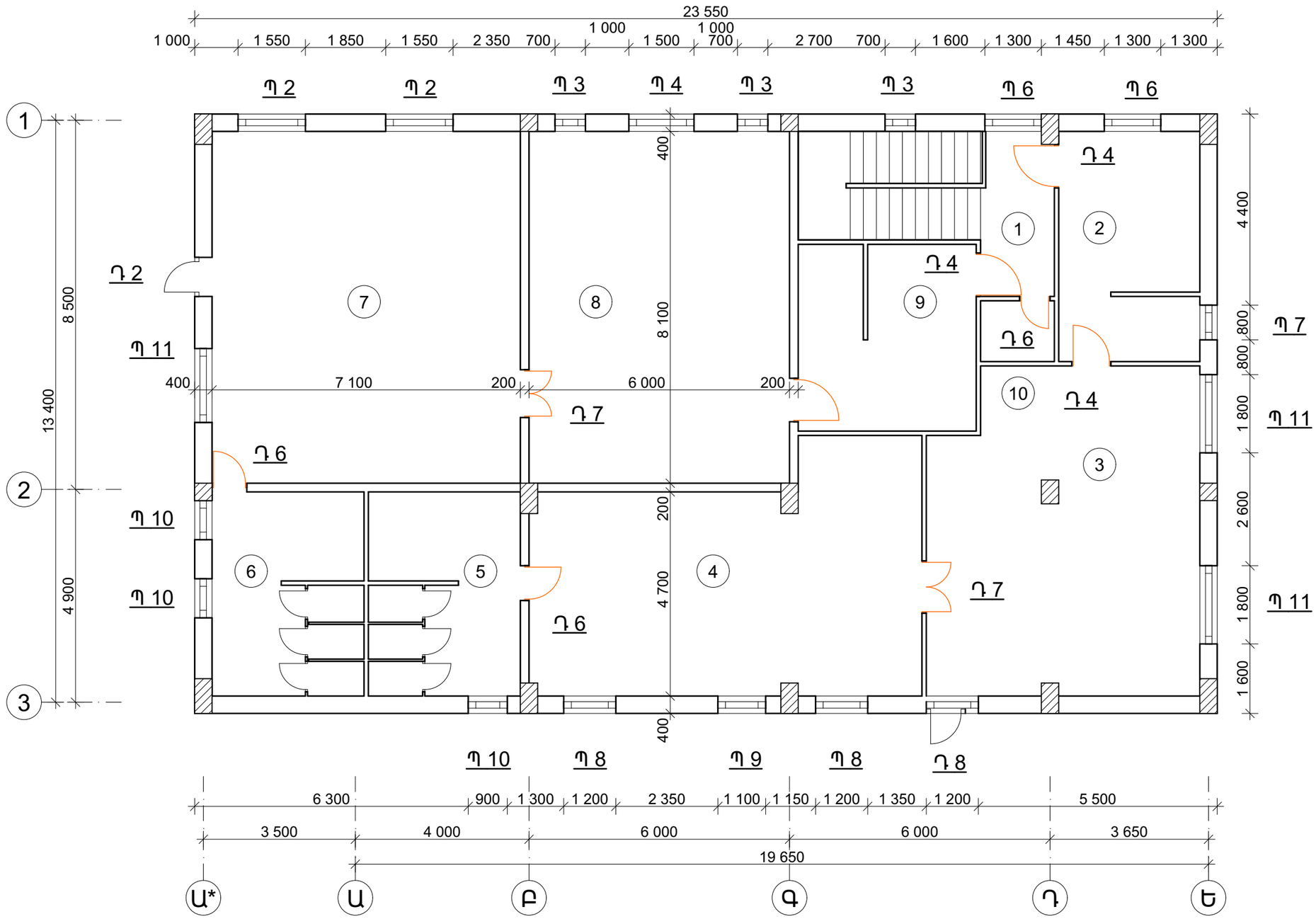

Ն. Գ. ճ.	Գ. Ղազարյան		Պատվիրատու՝ ՀՀ Կոտայքի մարզ Գողթի համայնքապետարան Պատվեր՝ ՀՀԿՄԳՀ ՄԱԾՁԲ-19/23		
			ՀՀ Կոտայքի մարզ Գողթ համայնքի մանկապարտեզի վերակառուցման նախագծանախահաշվային փաստաթղթերի կազմում		
Նախագծեց.	Ա. Ղուլյան		Ճարտարապետաշինարարական մաս	էտապ	թերթ	թերթեր
				Ճ Շ	20	26
			Երկրորդ հարկի հատակագիծ	«ԳԱԳՆԱԽՇԻՆ» ՍՊԸ		

Պատուհան 7

Դուռ 1

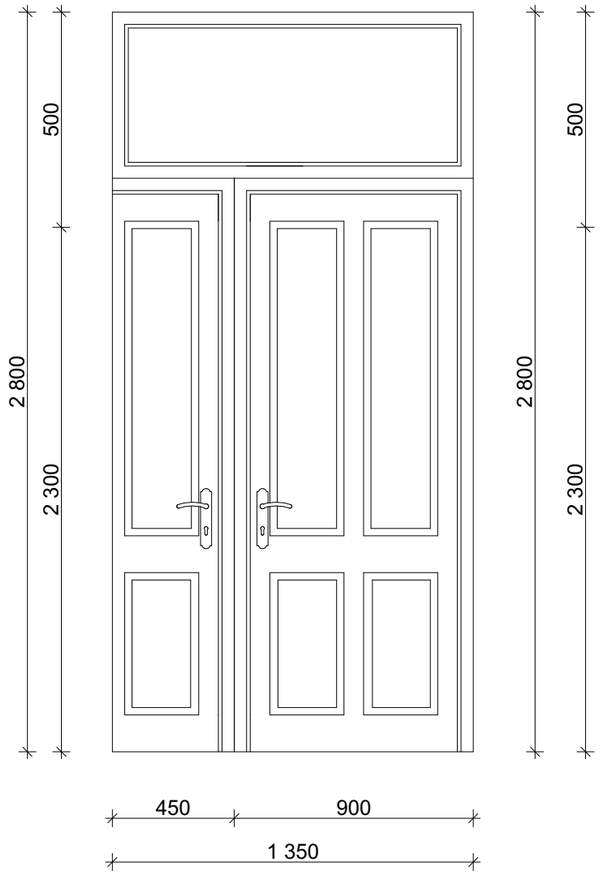

Դուռ 2

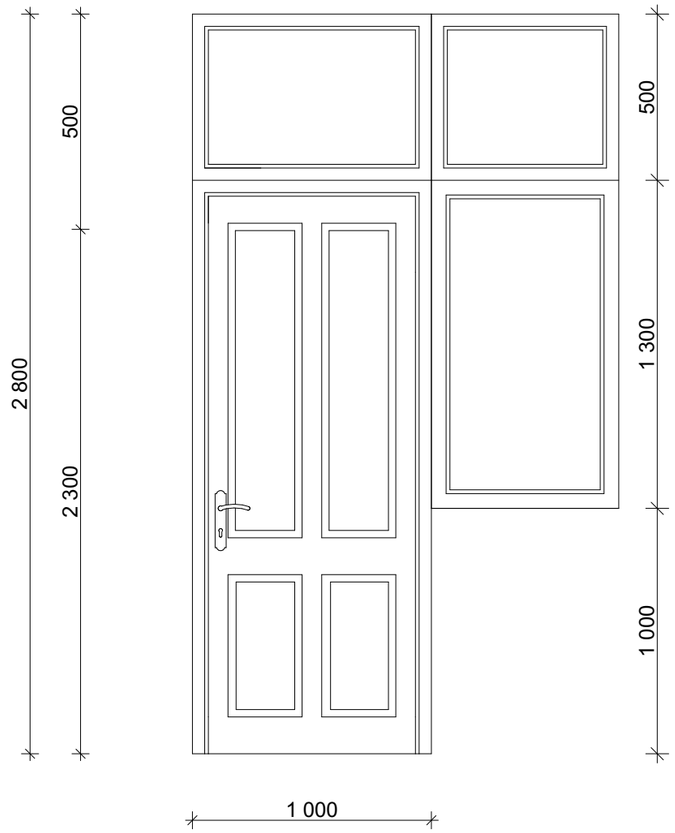

Դուռ 3

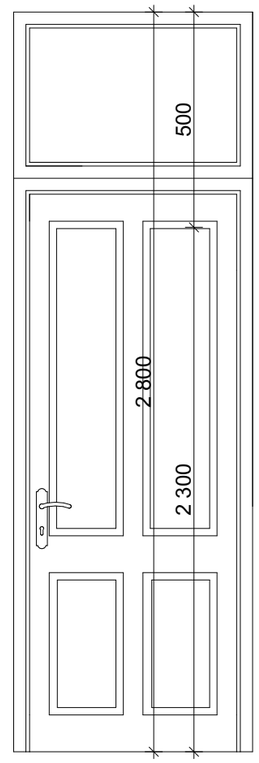

Դուռ 8

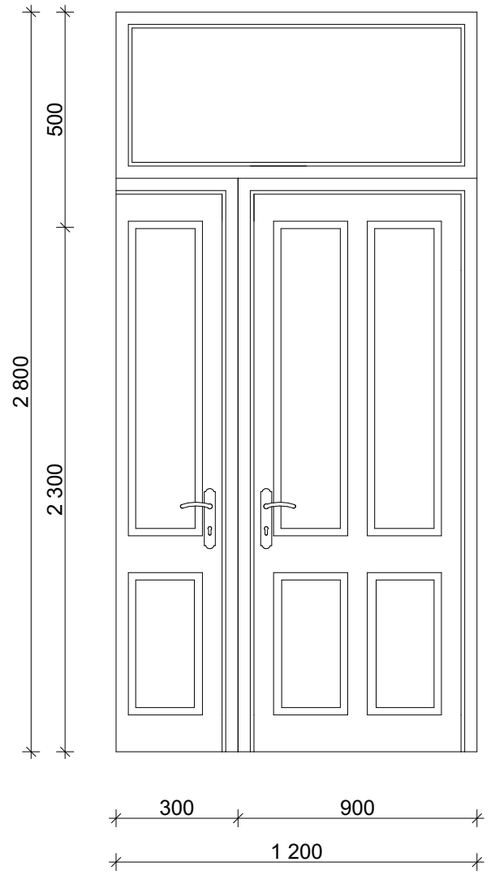

Պատուհան 1

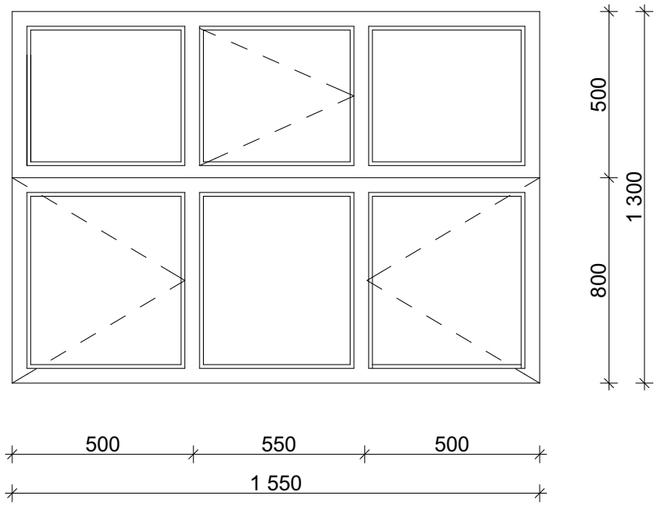

						Պատվիրատու՝ ՀՀ Կոտայքի մարզ Գողթի համայնքապետարան Պատվեր՝ ՀՀԿՄԳՀ ՄԱԾՋԲ-19/23		
						ՀՀ Կոտայքի մարզ Գողթ համայնքի մանկապարտեզի վերակառուցման նախագծանախահաշվային փաստաթղթերի կազմում		
Ն. Գ. ճ.		Գ. Ղազարյան				Ճարտարապետաշինարարական մաս	էտապ	թերթ	թերթեր
Նախագծեց.		Ա. Ղուլյան					Ճ Շ	21	26
						Դռների և պատուհանների էսքիզներ	«ԳԱԳՆԱԽՇԻՆ» ՍՊԸ		

Դուռ 5
մետաղապլաստե

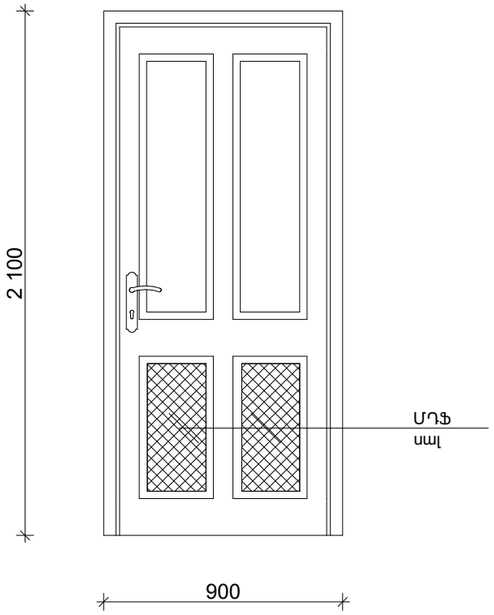

Դուռ 6
մետաղապլաստե

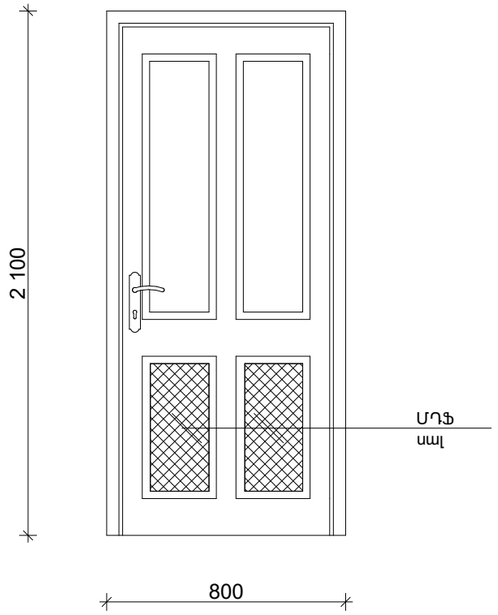

Դուռ 7
մետաղապլաստե

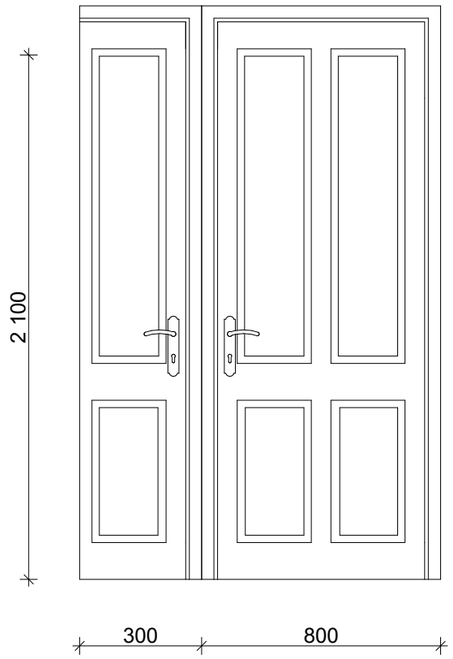

Դուռ 4
մետաղապլաստե

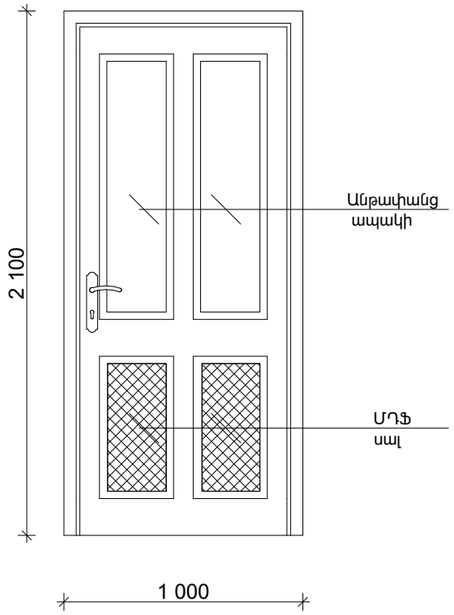

Պատուհան 2

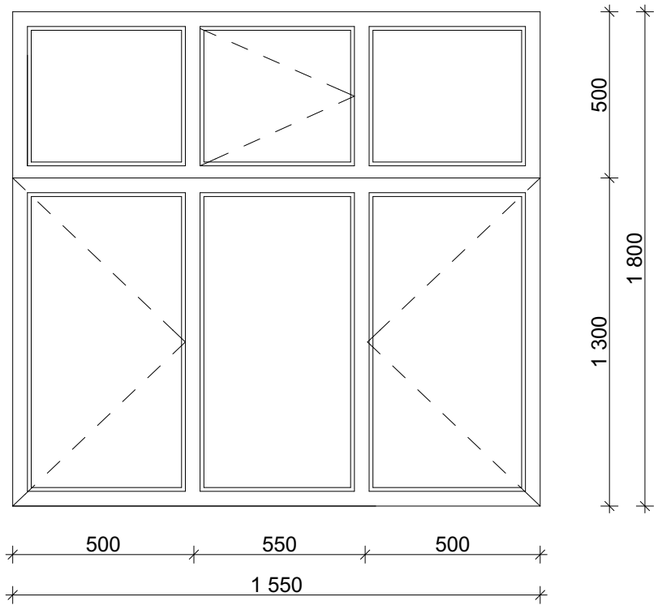

Պատուհան 3

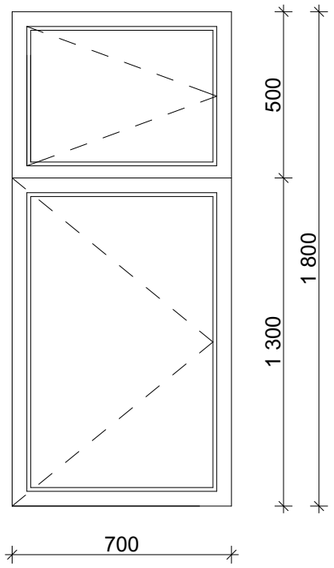

						Պատվիրատու՝ ՀՀ Կոտայքի մարզ Գողթի համայնքապետարան Պատվեր՝ ՀՀԿՄԳՀ ՄԱԾՁԲ-19/23		
						ՀՀ Կոտայքի մարզ Գողթ համայնքի մանկապարտեզի վերակառուցման նախագծանախահաշվային փաստաթղթերի կազմում		
Ն. Գ. Ճ.		Գ. Ղազարյան						
						Ճարտարապետաշինարարական մաս	էտապ	թերթ	թերթեր
Նախագծեց.		Ա. Ղուլյան					Ճ Շ	22	26
						Դռների և պատուհանների էսքիզներ	«ԳԱԳՆԱԽՇԻՆ» ՍՊԸ		

Պատուհան 4

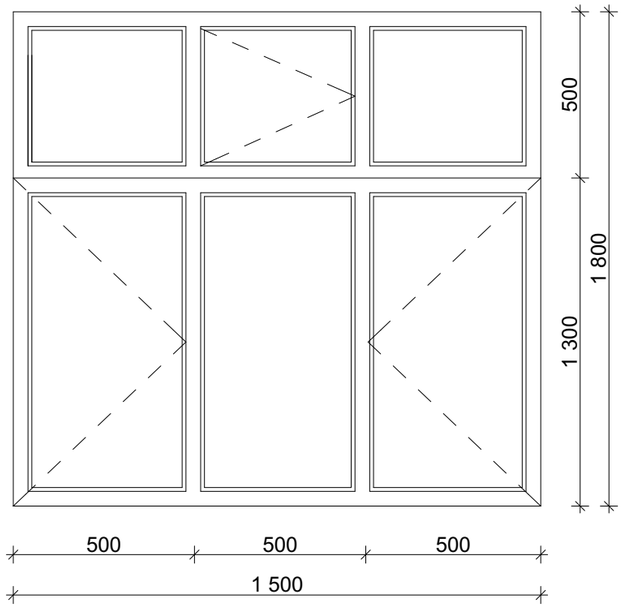

Պատուհան 5

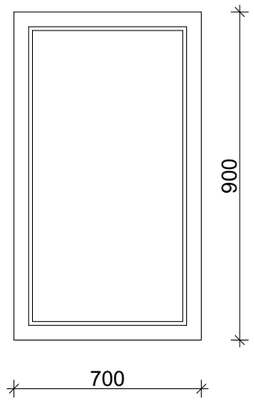

Պատուհան 6

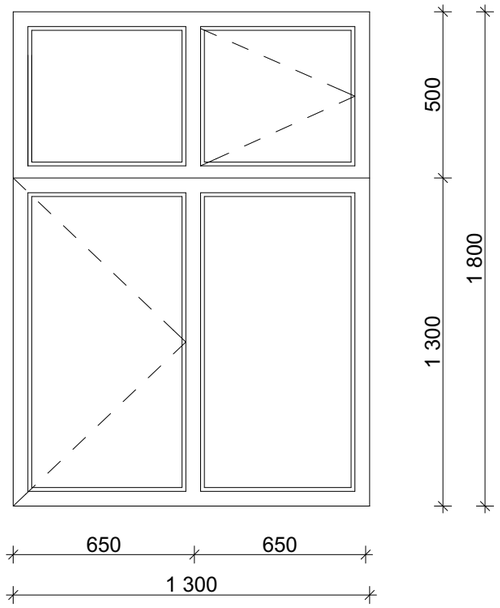

Պատուհան 7

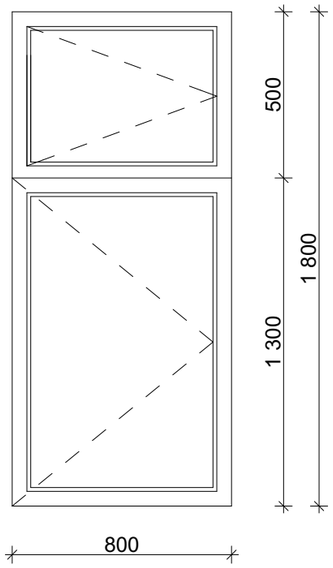

Պատուհան 8

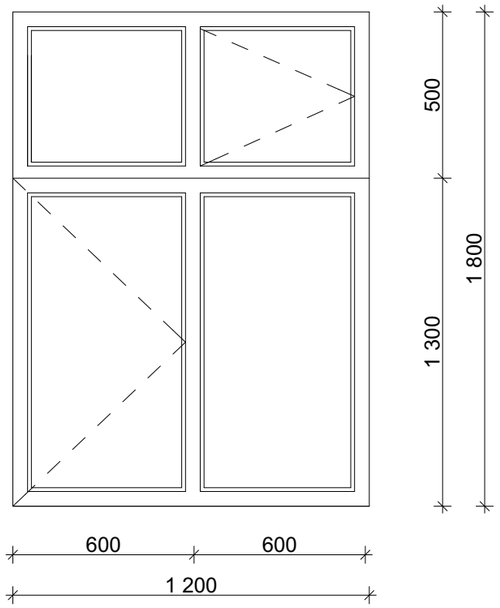

Պատուհան 9

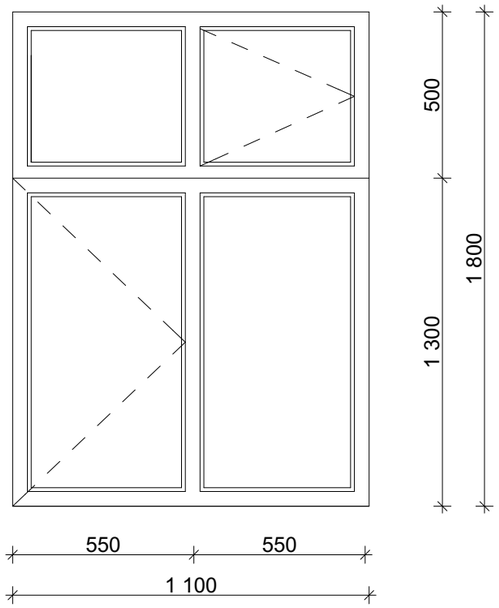

						Պատվիրատու՝ ՀՀ Կոտայքի մարզ Գողթի համայնքապետարան Պատվեր՝ ՀՀԿՄԳՀ ՄԱԾՁԲ-19/23		
						ՀՀ Կոտայքի մարզ Գողթ համայնքի մանկապարտեզի վերակառուցման նախագծանախահաշվային փաստաթղթերի կազմում		
Ն. Գ. Ճ.		Գ. Ղազարյան						
						Ճարտարապետաշինարարական մաս	էտապ	թերթ	թերթեր
Նախագծեց.		Ա. Ղուլյան					Ճ Շ	23	26
						Դռների և պատուհանների էսքիզներ	«ԳԱԳՆԱԽՇԻՆ» ՍՊԸ		

Պատուհան 11

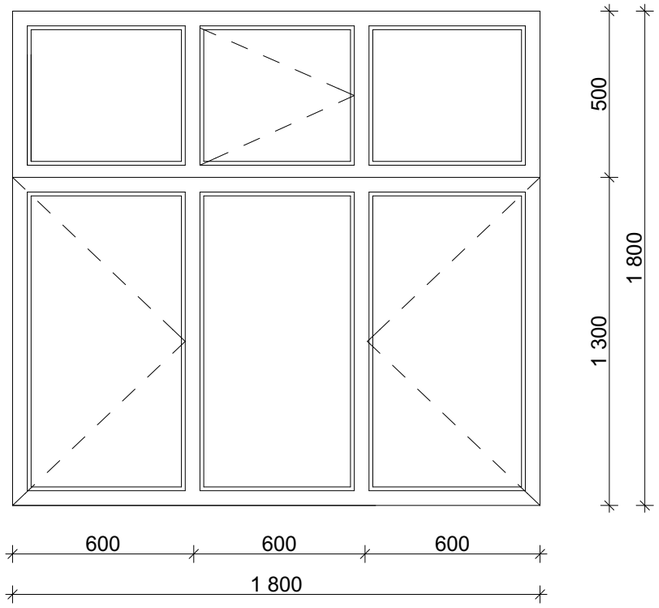

Պատուհան 10

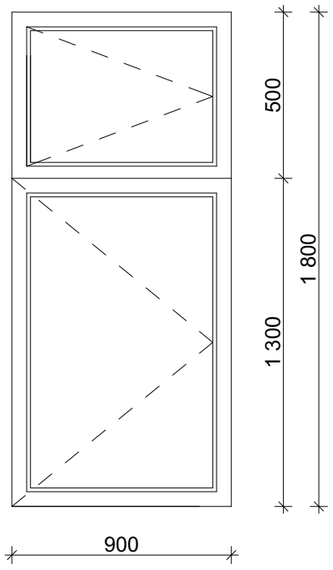

Պատուհան 12

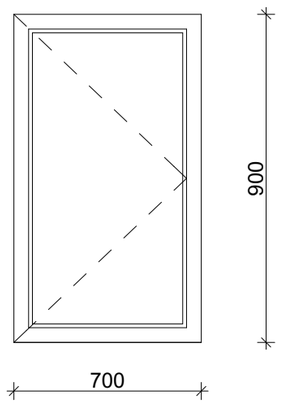

Պատուհաններ և դռներ

<<	Անվանումը	Քանակը	Չափերը	Բացվող	Չբացվող	Ընդամենը	
		Հատ	մմ	մ²	մ²	Բացվող	Չբացվող
1	Պատուհան 1 Մետաղապլաստ	1	1550 x 1300	1,100	0,915	1,100	0,915
2	Պատուհան 2 Մետաղապլաստ	3	1550 x 1800	1,580	1,210	4,740	3,630
3	Պատուհան 3 Մետաղապլաստ	8	700 x 1800	1,260	0,000	10,080	0,000
4	Պատուհան 4 Մետաղապլաստ	2	1500 x 1800	1,550	1,150	3,100	2,300
5	Պատուհան 5 Մետաղապլաստ	1	700 x 900	0,000	0,630	0,000	0,630
6	Պատուհան 6 Մետաղապլաստ	4	1300 x 1800	1,170	1,170	4,680	4,680
7	Պատուհան 7 Մետաղապլաստ	4	800 x 1800	1,440	0,000	5,760	0,000
8	Պատուհան 8 Մետաղապլաստ	4	1200 x 1800	1,080	1,080	4,320	4,320
9	Պատուհան 9 Մետաղապլաստ	3	1100 x 1800	0,990	0,990	2,970	2,970
10	Պատուհան 10 Մետաղապլաստ	6	900 x 1800	1,620	0,000	9,720	0,000
11	Պատուհան 11 Մետաղապլաստ	3	1800 x 1800	1,620	1,620	4,860	4,860
12	Պատուհան 12 Մետաղապլաստ	1	700 x 900	0,630	0,000	0,630	0,000
13	Պատուհան 13 վահանակ	6	1500 x 1500	0,000	2,250	0,000	13,500
1	Դուռ 1 Մետաղապլաստե արտաքին	1	1350 x 2800	3,100	0,680	3,100	0,680
2	Դուռ 2 Մետաղապլաստե արտաքին	3	1000 x 2800	2,300	0,500	6,900	1,500
3	Դուռ 3 Մետաղապլաստե արտաքին	2	900 x 2800	2,070	0,450	4,140	0,900
4	Դուռ 8 Մետաղապլաստե արտաքին	1	1200 x 2800	2,760	0,600	2,760	0,600
5	Դուռ 4 Մետաղապլաստե	10	1000 x 2100	2,100	0,000	21,000	0,000
6	Դուռ 5 Մետաղապլաստե	8	900 x 2100	1,890	0,000	15,120	0,000
7	Դուռ 6 Մետաղապլաստե	8	800 x 2100	1,680	0,000	13,440	0,000
8	Դուռ 7 Մետաղապլաստե	3	1100 x 2100	2,310	0,000	6,930	0,000
9	Դուռ 9 Մետաղապլաստե	6	800 x 1500	1,200	0,000	7,200	0,000
10	Դուռ 1 Այլումին	1	1300 x 2800	3,100	0,540	3,100	0,540
11	Ընդամենը պատուհան մետաղապլաստե	46	89,765			51,960	37,805
12	Ընդամենը դուռ Մետաղապլաստե արտաքին	7	20,580			16,900	3,680
12	Ընդամենը դուռ Մետաղապլաստե ներքին	35	63,690			63,690	0,000
13	Ընդամենը դուռ արտաքին այլումին	1	3,640			3,100	0,540
14	Պատուհանագոգի տեղադրում պլաստմասե b= 600 մմ					52,500	գծ.մ

Մեկնաբանություն

Պատուհանների և դռների պատվերներն ձևակերպել շին աշխատանքներն իրականացնելուց և վերջնական չափերն ճշգրտելուց հետո միայն, պատուհաններն նախատեսված են արտասահմանյան արտադրության մետաղապլաստե սպիտակ պրոֆիլներով 60 մմ հաստության թերմոկամրջակով,ներքին դռներն մետաղապլաստե մեկ տակ ապակիով 4,0 մմ: Արտաքին այլումինե դուռն թերմոկամրջակով, սպիտակ գույնի

Պատվիրատու՝ ՀՀ Կոտայքի մարզ Գողթի համայնքապետարան Պատվեր՝ ՀՀԿՄԳՀ ՄԱԾՁԲ-19/23			
ՀՀ Կոտայքի մարզ Գողթ համայնքի մանկապարտեզի վերակառուցման նախագծանախահաշվային փաստաթղթերի կազմում			
Ճարտարապետաշինարարական մաս	էտապ	թերթ	թերթեր
	ճ Շ	24	26
Դռների և պատուհանների էսքիզներ	«ԳԱԳՆԱԽՇԻՆ» ՍՊԸ		

Ն. Գ. ճ. Գ. Ղազարյան

Նախագծեց. Ա. Ղուլյան

Հատակների էսքիզներ
աշխատանքային ծավալներ
Առաջին հարկ

Սենքի անվանումը կամ համարը	ՀՀ	Հատակի կտրվածք	Հատակի շերտերը	Մակերեսը մ²
Առաջին հարկ 1, 6, 8, 9, 10, 13 , 19, 23	1	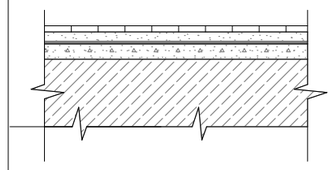	Պրես գրանիտե հատակ Ց/ավ հարթեցնող շերտ 30 մմ Հիդրոմեկուսիչ շերտ 1 շերտ իզոգամ Թեթև բետոնյա շերտ 50 մմ Բետոնյա ամրանավորված հատակ 100 մմ Խճով տոփանված գրունտ	78.40 մ²
Առաջին հարկ 3, 4, 5, 7, 12, 14, 15, 16, 17, 18, 21	2	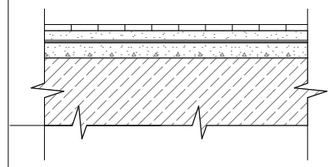	Մետլախե սալիկ Ց/ավ հարթեցնող շերտ 30 մմ Հիդրոմեկուսիչ շերտ 1 շերտ իզոգամ Թեթև բետոնյա շերտ 50 մմ Բետոնյա ամրանավորված հատակ 100 մմ Խճով տոփանված գրունտ	92.60 մ²
Առաջին հարկ 2, 11, 20, 22	1	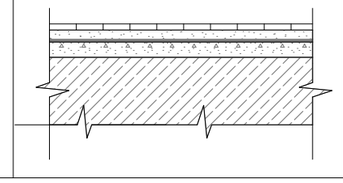	Լամինատե հատակ Ց/ավ հարթեցնող շերտ 30 մմ Հիդրոմեկուսիչ շերտ 1 շերտ իզոգամ Թեթև բետոնյա շերտ 50 մմ Բետոնյա ամրանավորված հատակ 100 մմ Խճով տոփանված գրունտ	105.20 մ²

Հատակների էսքիզներ
աշխատանքային ծավալներ
Երկրորդ հարկ

Սենքի անվանումը կամ համարը	ՀՀ	Հատակի կտրվածք	Հատակի շերտերը	Մակերեսը մ²
Երկրորդ հարկ 1, 2, 9, 10	1	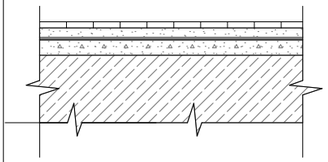	Պրես գրանիտե հատակ Ց/ավ հարթեցնող շերտ 30 մմ Թ/բ բետոնյա շերտ 50 մմ Ե/բ ծածկ 150 մմ	44.00 մ²
Երկրորդ հարկ 5, 6	2	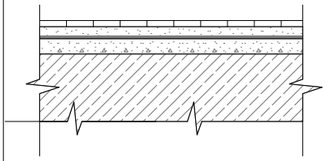	Մետլախե սալիկ Ց/ավ հարթեցնող շերտ 30 մմ Հիդրոմեկուսիչ շերտ 1 շերտ իզոգամ Թ/բ բետոնյա շերտ 50 մմ Ե/բ ծածկ 150 մմ	32.90 մ²
Երկրորդ հարկ 3 , 4, 7, 8	1	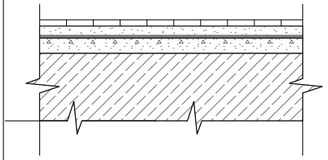	Լամինատե հատակ Ց/ավ հարթեցնող շերտ 30 մմ Թ/բ բետոնյա շերտ 50 մմ Ե/բ ծածկ 150 մմ	201.70 մ²

Ներքին հարդարման աշխատանքներ 2-րդ հարկ

Հ/Հ	Առաստաղի հարդարում				Պատերի հարդարում					
	լատեքս մ²	գաջե սվաղ մ²	կախովի առաստաղ մ²		գաջե սվաղ մ²	ց/ավ սվաղ մ²	կեր. սալիկ մ²	լատեքս մ²	շեպերի սվաղ գաջով մ²	շեպերի սվաղ ց/ավ մ²
1	6,36	6,36			18,620			22,16	3,54	0
2	17,23	17,23			59,820	5	5	62,61	2,79	0
3	49,3	49,30			70,640			75,95	5,31	0
4	46,24	46,24			81,180			85,47	4,29	0
5			16,44		15,700	37,5	38,85	18,00	2,7	1,35
6			16,44		13,800	35,88	38,58	17,80	4	2,7
7	57,51	57,51			77,030			83,69	6,66	0
8	48,6	48,60			74,550			78,66	4,11	0
9	17,23	17,23			46,800	8	8	46,80	0	0
10	3,15	3,15			16,710	8	8	16,71	0	0
	245,62	**245,62**	**32,88**		**474,85**	**94,38**	**98,43**	**507,85**	**33,4**	**4,05**

Պատվիրատու՝ ՀՀ Կոտայքի մարզ Գողթի համայնքապետարան Պատվեր՝ ՀՀԿՄԳՀ ՄԱԾՁԲ-19/23		
ՀՀ Կոտայքի մարզ Գողթ համայնքի մանկապարտեզի վերակառուցման նախագծանախահաշվային փաստաթղթերի կազմում		
Ն. Գ. Ճ. Գ. Ղազարյան		
Նախագծեց. Ա. Ղուլյան	Ճարտարապետաշինարարական մաս	էտապ ՃՇ / թերթ 25 / թերթեր 26
Հատակների էսքիզներ	«ԳԱԳՆԱԽՇԻՆ» ՍՊԸ	

	Ներքին հարդարման աշխատանքներ 1-ին հարկ									
	Առաստաղի հարդարում				Պատերի հարդարում					
Հ/Հ	լատեքս մ^2	գաջե սվաղ մ^2	կախովի առաստաղ մ^2		գաջե սվաղ մ^2	ց/ավ սվաղ մ^2	կեր. սալիկ մ^2	լատեքս մ^2	շեպերի սվաղ գաջով մ^2	շեպերի սվաղ ց/ավ մ^2
1	8,94	8,94			26,000			28,07	2,07	0
2	7,96	7,96			29,970			31,44	1,47	0
3	8,94	8,94			8,700	20,67	21,99	10,00	1,1	1,32
4	11,05	11,05			10,400	24,07	25,39	11,70	1,1	1,32
5			2,24			14,52	14,52			0
6	6	6,00			21,980			25,28	3,3	0
7			8,14			17,22	17,22			0
9	16,65	16,65			45,600			47,04	1,44	0
10	10,31	10,31			48,600			48,60	0	0
11	8,41	8,41			30,960			32,40	1,44	0
12			1,65			12,36	12,36			0
13	5,77	5,77			23,700			23,70	0	0
14	5,95	5,95			6,500	16,13	17,54	7,60	1,1	1,41
15	23,85	23,85			12,300	31,46	34,28	14,70	2,4	2,82
16	9,9	9,90			6,500	12,98	15,68	7,60	1,1	2,7
17	3,92	3,92			22,050			23,34	1,29	0
18	4,48	4,48			22,620			25,86	3,24	0
19	4,96	4,96			22,180			24,10	1,92	0
20	43,44	43,44			103,440			109,47	6,03	0
21			12,4		11,900	31,965	34,56	14,40	2,5	2,595
22	45,36	45,36			72,570			78,24	5,67	0
23	15,01	15,01			53,700	8	8	53,70	0	0
24	10,75	10,75			31,790			32,78	0,99	0
	251,65	**251,65**	**24,43**		**611,46**	**189,38**	**201,54**	**650,02**	**38,16**	**12,165**

				Պատվիրատու՝ ՀՀ Կոտայքի մարզ Գողթի համայնքապետարան Պատվեր՝ ՀՀԿՄԳՀ ՄԱԾՁԲ-19/23	
Ն. Գ. ճ.	Գ. Ղազարյան			ՀՀ Կոտայքի մարզ Գողթ համայնքի մանկապարտեզի վերակառուցման նախագծանախահաշվային փաստաթղթերի կազմում	
Նախագծեց.	Ա. Ղուլյան			Ճարտարապետաշինարարական մաս	էտապ: ճ Շ; թերթ: 26; թերթեր: 26
				Ներքին հարդարման աշխատանքներ	«ԳԱԳՆԱԽՇԻՆ» ՍՊԸ

Հ/Հ	Անվանումը	մակնիշը
1	2	3
1	Անվանացանկ-Բացատրագիր	ՃՇ 1
2	Հիմքերի ուժեղացման և ավելացման հատակագիծ Մ 1:100	ՃՇ 2
3	Կտրվածք 1-1, 4-4, 5-5, 6-6 Մ 1:20	ՃՇ 3
4	Սալվածքի իրականացման սխեմա Մ 1:100	ՃՇ 4
5	Կտրվածք 1-1 Մ 1:25	ՃՇ 5
6	Հատակների ամրանավորում Մ 1:100, Կտրվածք 1-1, 2-2 Մ 1:10	ՃՇ 6
7	Սյուների և պարզունակների սխեմա +3.150 նիշ Մ 1:100	ՃՇ 7
8	Սյուների և պարզունակների սխեմա +6.500 նիշ Մ 1:100	ՃՇ 8
9	միաձույլ շրջանակ 1 առանցքով Մ 1:100	ՃՇ 9
10	Միաձույլ շրջանակ 2 առանցքով Մ 1:100	ՃՇ 10
11	Միաձույլ շրջանակ 3 առանցքով Մ 1:100	ՃՇ 11
12	Միաձույլ շրջանակ Ա* առանցքով Մ 1:100	ՃՇ 12
13	Միաձույլ շրջանակ Ա առանցքով Մ 1:100	ՃՇ 13
14	Միաձույլ շրջանակ Բ, Գ առանցքով Մ 1:100	ՃՇ 14
15	Միաձույլ շրջանակ Դ առանցքով Մ 1:100	ՃՇ 15
16	Միաձույլ շրջանակ Ե առանցքով Մ 1:100	ՃՇ 16
17	ՄՊ1-ից ՄՊ8-ի կտրվածք	ՃՇ 17
18	ՄՍ1-ից ՄՍ5-ի կտրվածք	ՃՇ 18
19	ՄՍ6-ից ՄՍ10-ի, ՄՊ9-ի, ՄՊ10-ի, ՄԲ1-ի կտրվածք	ՃՇ 19
20	ՈՒղիղ տրրվ. տուֆե արտ. պատի շարի դրվագ Մ1:25	ՃՇ 20
21	Ե/Բ միաձույլ շրջանակի մասնագիր	ՃՇ 21
22	Ե/Բ միաձույլ ծածկի սալի հատակագիծ +3.150 նիշ Մ 1:100	ՃՇ 22
23	Ե/Բ միաձույլ ծածկի սալի հատակագիծ +6.500 նիշ Մ 1:100	ՃՇ 23
24	Կտրվածք 1-1, 2-2, 2*-2*, 3-3, 4-4 Մ 1:20	ՃՇ 24
25	Աստիճանի կոնստրուկտավորում	ՃՇ 25
26	Էվակուացիոն աստիճանի կոնստրուկտավորում	ՃՇ 26

ԲԱՑԱՏՐԱԳԻՐ

ՀՀ Կոտայքի մարզ Գողթ համայնքի Մանկապարտեզի վերակառուցման նախագծանախահաշվային փաստաթղթերը մշակված են Գողթ համայնքի համայնքապետարանի հետ կնքված պայմանագրով նախատեսված պահանջներով:

Նախագծի կատարման համար օգտագործվել են հետևյալ նորմատիվային փաստաթղթերը.

- ՀՀ կառավարության 16.02.2006թ. թիվ 392-Ն որ. «Հաշմանդամների և բնակչության սակավաշարժուն խմբերի համար սոցիալական, տրանսպորտային և ինժեներական ենթակառուցվածքների մատչելիության ապահովման կարգը հաստատելու մասին»,
- ՀՀ կառավարության 25.12.2014թ. թիվ 1504-Ն որ. «Պետական միջոցների հաշվին կառուցվող (վերակառուցվող, նորոգվող) օբյեկտներում էներգախնայողության բարձրացմանն ուղղված միջոցառումների կիրառման մասին»,
- ՀՀՇՆ II-8.04.01-97 «Շենքերի և կառուցվածքների հրդեհային անվտանգության» շինարարական նորմեր,
- ԽՕՌԿ 2.08.02-89 «ԿՈՔԱՐՅՈՎՎՕԿ ՔՊՈՎՈՒ՝ Ռ ՐՏՏՐՑՋՑՎՈՒ՝» շինարարական նորմեր,
- ՀՀՇՆ II-7.01-96 «Շինարարական կլիմայաբանություն» շինարարական նորմեր:

Նախագծի համար որպես ելակետային տվյալներ են հանդիսանում.

- ՀՀ Արարատի մարզի Ավշարի համայնքապետարանի կողմից ճարտարապետահատակագծային առաջադրանքը,
- Անշարժ գույքի սեփականության (օգտագործման) իրավունքի գրանցման վկայականը,
- Ավշարի համայնքապետի կողմից տրված նախագծային առաջադրանքը,
- «ՀԱԲՇԻՆ ՆԱԽԱԳԻԾ» ՍՊԸ-ի կողմից 01.03.2017թ-ին տրված տեխնիկական վիճակի եզրակացությունը

Մանկապարտեզը տեղակայված է համեմատաբար մեղմ ռելիեֆի վրա՝ կազմված մեկ մասնաշենքից, հատակագծում ունենալով ուղանկյունաձև տեսք :

Մանկապարտեզը մեկ հարկանի է :

Ըստ նախագծային առաջադրանքի նախատեսվում էուժեղացնել առաջի հարկը և ավելացնել երկրորդ հարկ: Տրված նախագծով նախատեսվում են հետևյալ շին. մոնտաժային աշխատանքները.

Քանդման աշխատանքներ.

- հին տանիքածածկի քանդում
- Ե/բ հավաքովի ծածկի սալերի քանդում
- Միջնորմների քանդում
- Կող պատի քանդում

Հիմնանորոգման աշխատանքներ.

- Նախագծով նախատեսված է ուժեղացնել առաջին հարկի կրող պատերը
- հոյություն ունեցող բացվածքները լցափակել խարամաբետոնե բլոկներով և սվաղել արտաքինից ամրանավորված g/ա շաղախով
- Ամբողջ մասնաշենքի մակերեսով իրականացնել 100 մմ հաստությամբ բետոնե հատակ

Հիմքերում միմյանց փոխխաչվող ժապավենային հիմքերն են 50x60 սմ չափսերով, ամրանավորված A500C դասի երկայնական և Ac1 դասի լայնական ամրաններով: Գոյություն ունեցող հիմքերը ուժեղացվում են 120x50սմ չափսերով բետոնային լիցքեվ, ամրանավորված A500C դասի երկայնական և Ac1 դասի լայնական ամրաններով

Սյուները ե/բ 20x20, 20x30, 20x80, 30x40, 40x40, 40x55, 40x70 սմ կտրվածքի միաձույլ տարրեր են ամրանավորված A500C դասի երկայնական և Ac1 դասի լայնական ամրաններով:

Հեծանները ե/բ 40x35 40x50 սմ կտրվածքի միաձույլ տարրեր են ամրանավորված A500C դասի երկայնական և Ac1 դասի լայնական ամրաններով:

Ծածկի սալը 15սմ հաստությամբ պարագծով հենված 2 շերտ ամրանավորված սալ է ամրանավորված A500C դասի երկայնական և Ac1 դասի լայնական ամրաններով:

Շինության արտաքին պատերը տուֆից պատեր են 2 շերտ: Ամրանավորված AcI դասի ամրաններով:

Հաշվարկային մասը իրականացվել է ЛИРА-САПР 2013 հաշվարկային ծրագրով, ըստ ՀՀՇՆ II-6.02-2006թ. ի կատարվել է դինամիկ բեռի հաշվարկ X,Y և Z ուղղություններով, ելակետային տվյալներն են՝

1. Գրունտի կարգը ըստ ՀՀՇՆ II-6.02-2006-ի II
2. Սեյսմիկ գոտին ՀՀՇՆ II-6.02-2006-ի 3-րդ
3. Գրունտի պայմանի գործակից 1
4. Թույլատրելի վնասվածության գործակից 0.35
5. Թույլատրելի շեղանք 1/200
6. Պատասխանատվության գործակից 1

Ըստ ՀՀՇՆ II-6.02-2006-ի K3 գործակիցը նախնական մուտքագրվել է 1, ապա շենքի տատանման պարբերությունը ստանալուց հետո կատարվել է վերահաշվարկ: Շենքի տատանման առավելագույն պարբերությունը կազմել է 0.836 վրկ.

						Պատվիրատու՝ ՀՀ Կոտայքի մարզ Գողթի համայնքապոտարան Պատվեր՝ ՀՀԿՄԳՀ ՄԱԾՁԲ-19/23		
						ՀՀ Կոտայքի մարզ Գողթ համայնքի Մանկապարտեզի վերակառուցման նախագծանախահաշվային փաստաթղթերի կազմում		
Ն. Գ. Ճ.		Գ. Ղազարյան				Ճարտարապետաշինարարական մաս	Էտապ	Թերթ	Թերթեր
							ՃՇ	1	26
նախագծեց		Ա. Պողոսյան							
						Անվանացանկ-Բացատրագիր	«ԳԱԳՆԱԽՇԻՆ» ՍՊԸ		

Հիմքերի ուժեղացման և ավելացման հատակագիծ
Մ 1:100

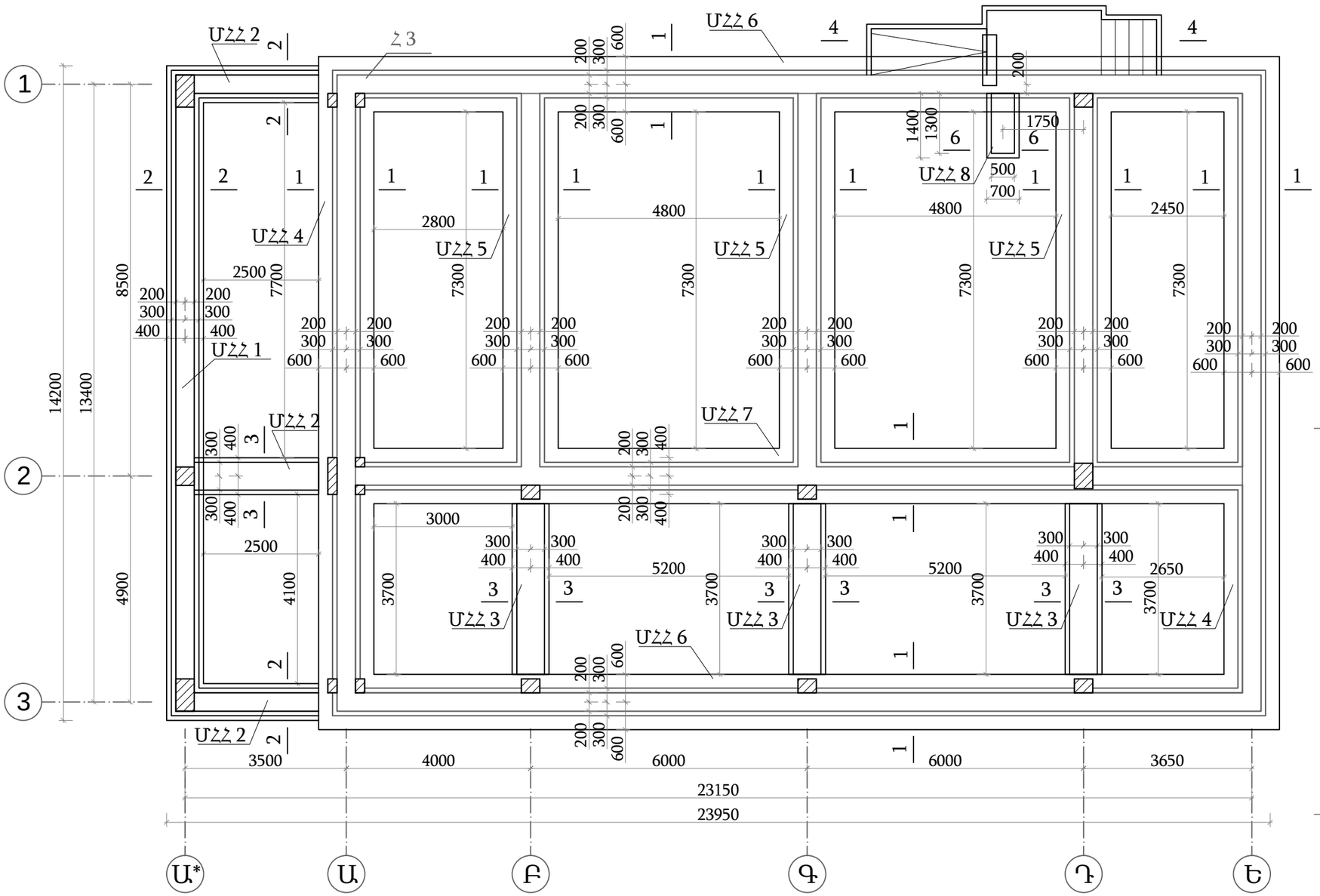

Կտրվածք 2-2 Մ 1:20

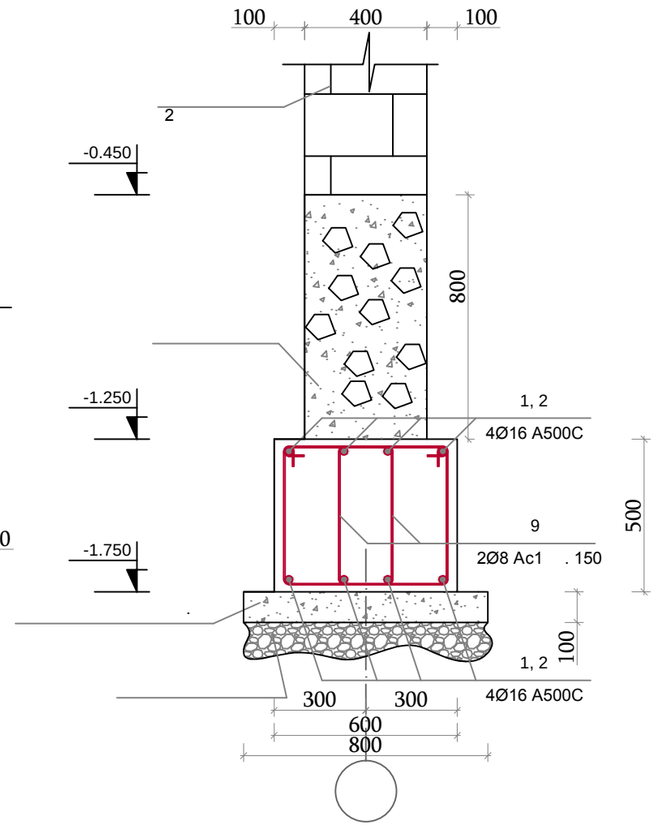

Կտրվածք 3-3 Մ 1:20

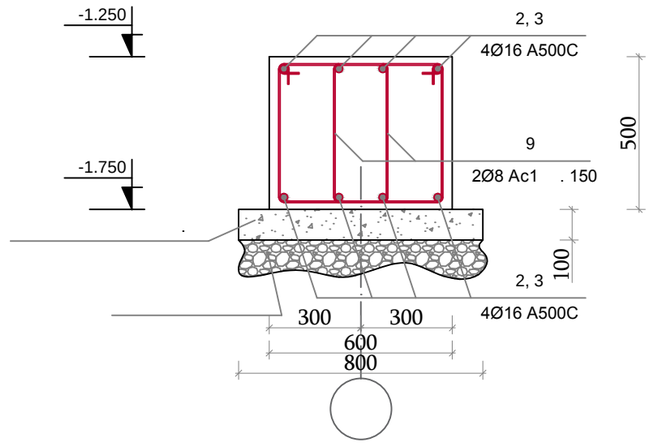

Ծանոթություն*

-Գոյություն ունոցող և ուժեղացվող հիմքեր

-Ավելացվող հիմքեր

						Պատվիրատու՝ ՀՀ Կոտայքի մարզ Գողթի համայնքապետարան Պատվեր՝ ՀՀԿՄԳՀ ՄԱԾՁԲ-19/23		
						ՀՀ Կոտայքի մարզ Գողթ համայնքի Մանկապարտեզի վերակառուցման նախագծանախահաշվային փաստաթղթերի կազմում		
Ն. Գ. Ճ.		Գ. Ղազարյան				Ճարտարապետաշինարարական մաս	Էտապ	Թերթ	Թերթեր
							ՃՇ	2	26
նախագծեց		Ա. Պողոսյան				Հիմքերի ուժեղացման և ավելացման հատակագիծ Մ 1:100, Կտրվածք 2-2, 3-3 Մ 1:20	«ԳԱԳՆԱԽՇԻՆ» ՍՊԸ	

Կտրվածք 1-1 Մ 1:20

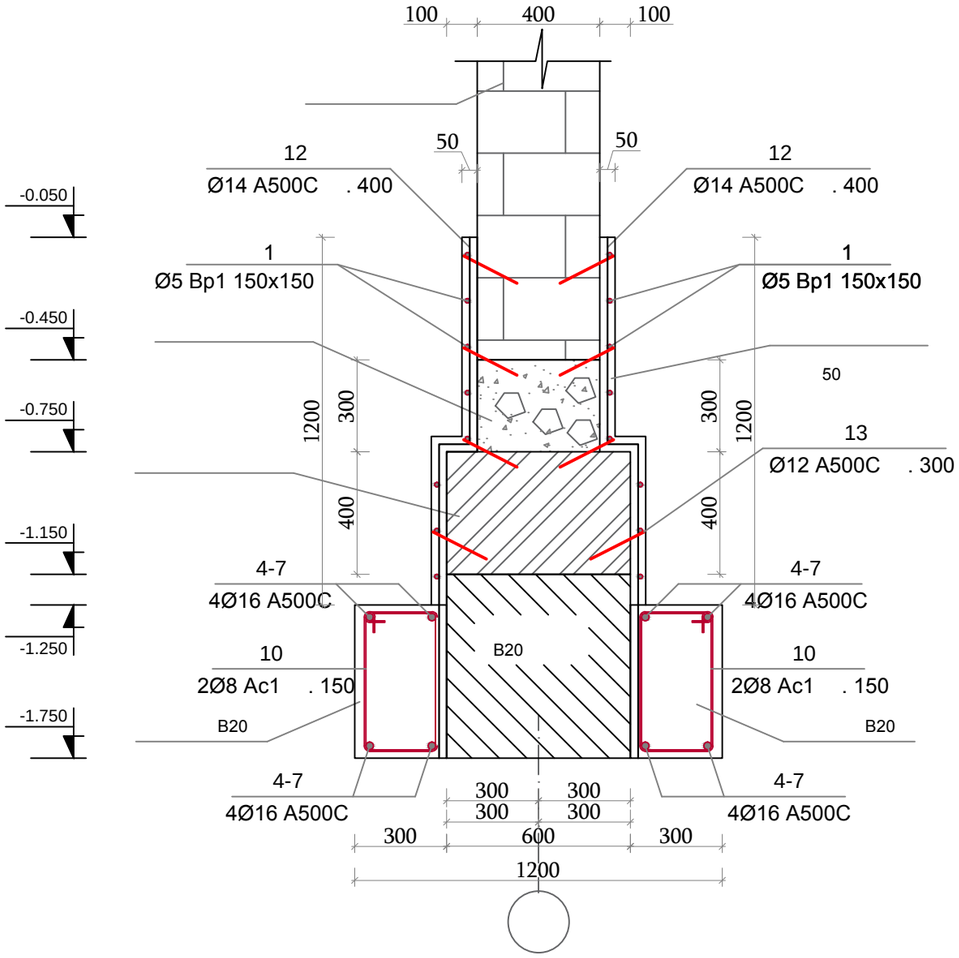

Կտրվածք 4-4 Մ 1:25

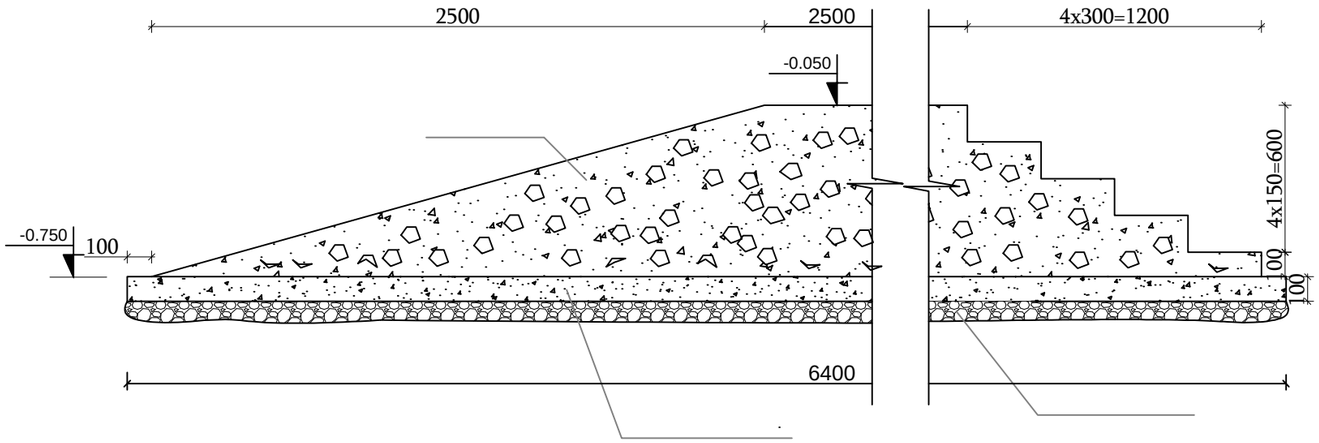

Հ/Հ	Տարրի էսքիզ
9	450 L=1800 450 550 350 x2
10	350 L=1600 450 550 250 x2
11	400 L=1500 350 450 300 x2

Ե/Բ միաձույլ հիմնային հեծան					
Հ/Հ	Ø	Մակնիշը	Երկարություն (մմ) L	Քանակ (հատ)	Քաշը (կգ)
1	16	A500C	14800	8	187
2	16	A500C	3500	24	132.7
3	16	A500C	4300	24	163
4	16	A500C	15400	16	389.1
5	16	A500C	7900	24	299.4
6	16	A500C	21650	16	547
7	16	A500C	19850	8	250.8
8	16	A500C	1300	8	16.5
9	8	Ac1	1800	499	354.8
10	8	Ac1	1600	1516	958.2
11	8	Ac1	1500	18	10.7
12	12	A500C	1700	312	471
13	12	A500C	250	1248	277.1
Ընդամենը A500C					2733.6
Ընդամենը Ac1					1323.7
Ցանց 31 Ø5 Bp 1				$մ^2$	106.1
Բետոնի նախապատրաստական շերտի իրականացում B 7.5 դասի բետոնից				$մ^3$	3.8
Ե/Բ միաձույլ հիմքերի իրականացում B-20 դասի բետոնից				$մ^3$	70.3
Բուտաբետոնի իրականացում B-15 դասի բետոնից				$մ^3$	11.7

Կտրվածք 6-6 Մ 1:20

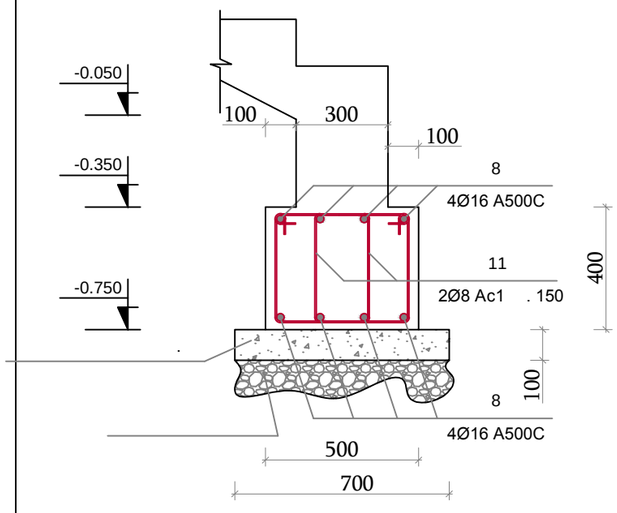

Ցանց 31 Մ 1:20

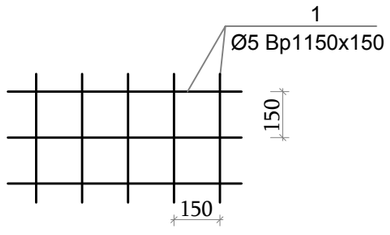

Ն. Գ. Ճ.	Գ. Ղազարյան		Պատվիրատու՝ ՀՀ Կոտայքի մարզ Գողթի համայնքապետարան Պատվեր՝ ՀՀԿՄԳՀ ՄԱԾՁԲ-19/23		
			ՀՀ Կոտայքի մարզ Գողթ համայնքի Մանկապարտեզի վերակառուցման նախագծանախահաշվային փաստաթղթերի կազմում		
նախագծեց	Ա. Պողոսյան		Ճարտարապետաշինարարական մաս	Էտապ	Թերթ	Թերթեր
				ՃՇ	3	26
			Կտրվածք 1-1, 4-4, 5-5, 6-6 Մ 1:20	«ԳԱԳՆԱԽՇԻՆ» ՍՊԸ		

1 100

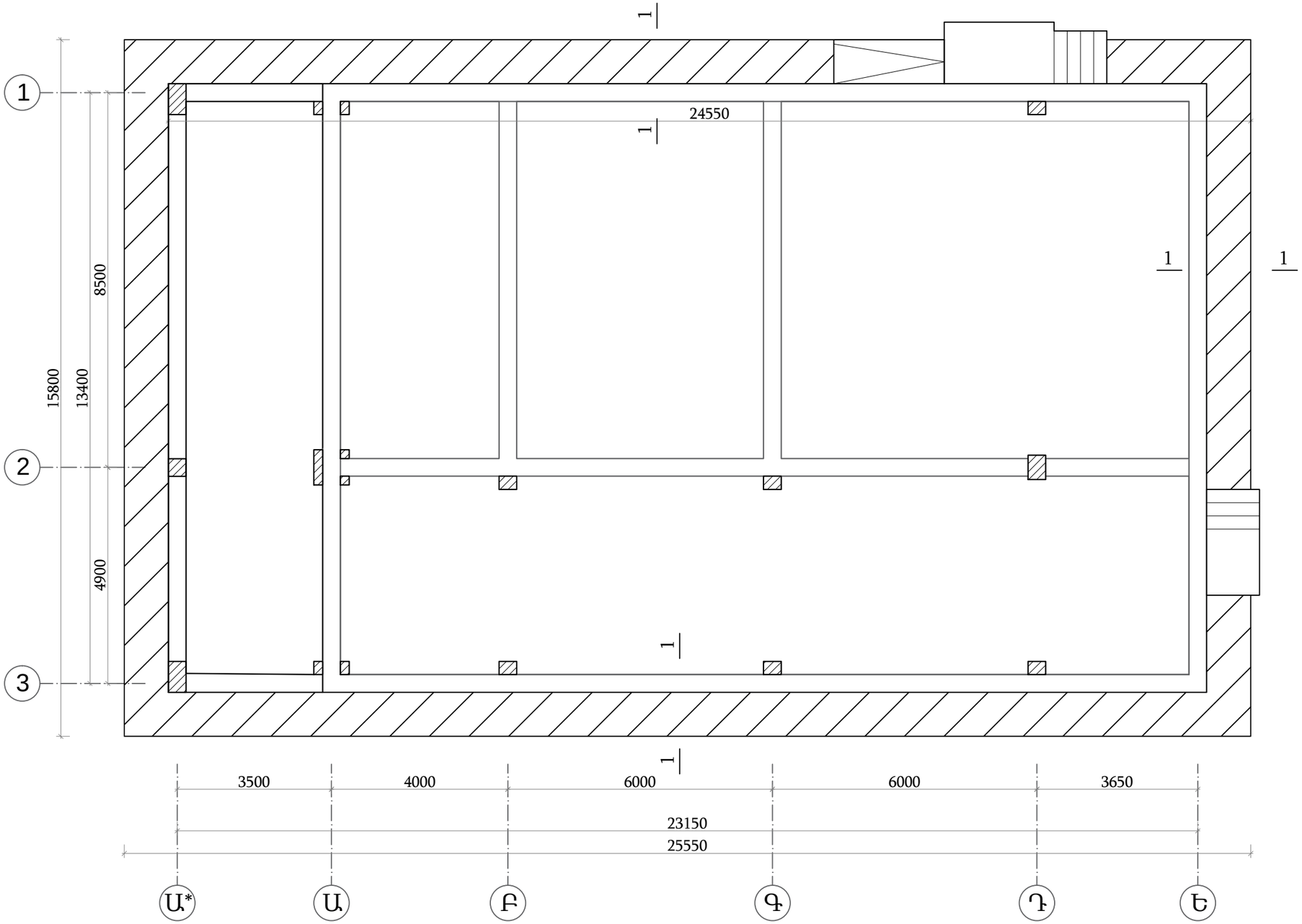

						Պատվիրատու՝ ՀՀ Կոտայքի մարզ Գողթի համայնքապետարան Պատվեր՝ ՀՀԿՄԳՀ ՄԱԾՁԲ-19/23
						ՀՀ Կոտայքի մարզ Գողթ համայնքի Մանկապարտեզի վերակառուցման նախագծանախահաշվային փաստաթղթերի կազմում
Ն. Գ. Ճ.		Գ. Ղազարյան				Ճարտարապետաշինարարական մաս
նախագծեց		Ա. Պողոսյան				Սալվածքի իրականացման սխեմա Մ 1:100

Էտապ	Թերթ	Թերթեր
ՃՇ	4	26

«ԳԱԳՆԱԽՇԻՆ» ՍՊԸ

Կտրվածք 1-1 Մ 1:25

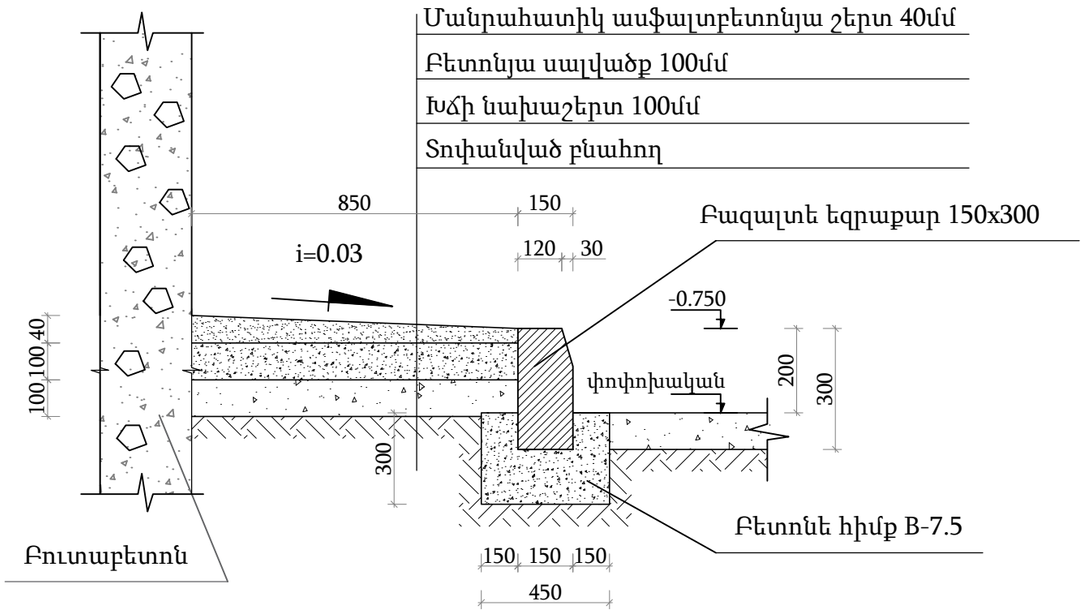

Հ.Հ	Անվանումը	Չ/Մ	Քանակը
1	Բազալտե եզրաքարերի տեղադրում 15x30 սմ	գծմ	61
2	Խճի նախաշերտի ստեղծում տոփանումով	մ³	6.1
3	Բետոնե սալվածքի կառուցում B-12.5 դասի բետոնից	մ³	6.1
4	Մանրահատիկ ասֆալտոբետոնե շերտի ստեղծում 40 մմ	մ²	61

						Պատվիրատու՝ ՀՀ Կոտայքի մարզ Գողթի համայնքապետարան Պատվեր՝ ՀՀԿՄԳՀ ՄԱԾՁԲ-19/23		
						ՀՀ Կոտայքի մարզ Գողթ համայնքի Մանկապարտեզի վերակառուցման նախագծանախահաշվային փաստաթղթերի կազմում		
Ն. Գ. Ճ.		Գ. Ղազարյան				Ճարտարապետաշինարարական մաս	Էտապ	Թերթ	Թերթեր
նախագծեց		Ա. Պողոսյան					ՃՇ	5	26
						Կտրվածք 1-1 Մ 1:25	«ԳԱԳՆԱԽՇԻՆ» ՍՊԸ		

Հատակների ամրանավորում Մ 1:100

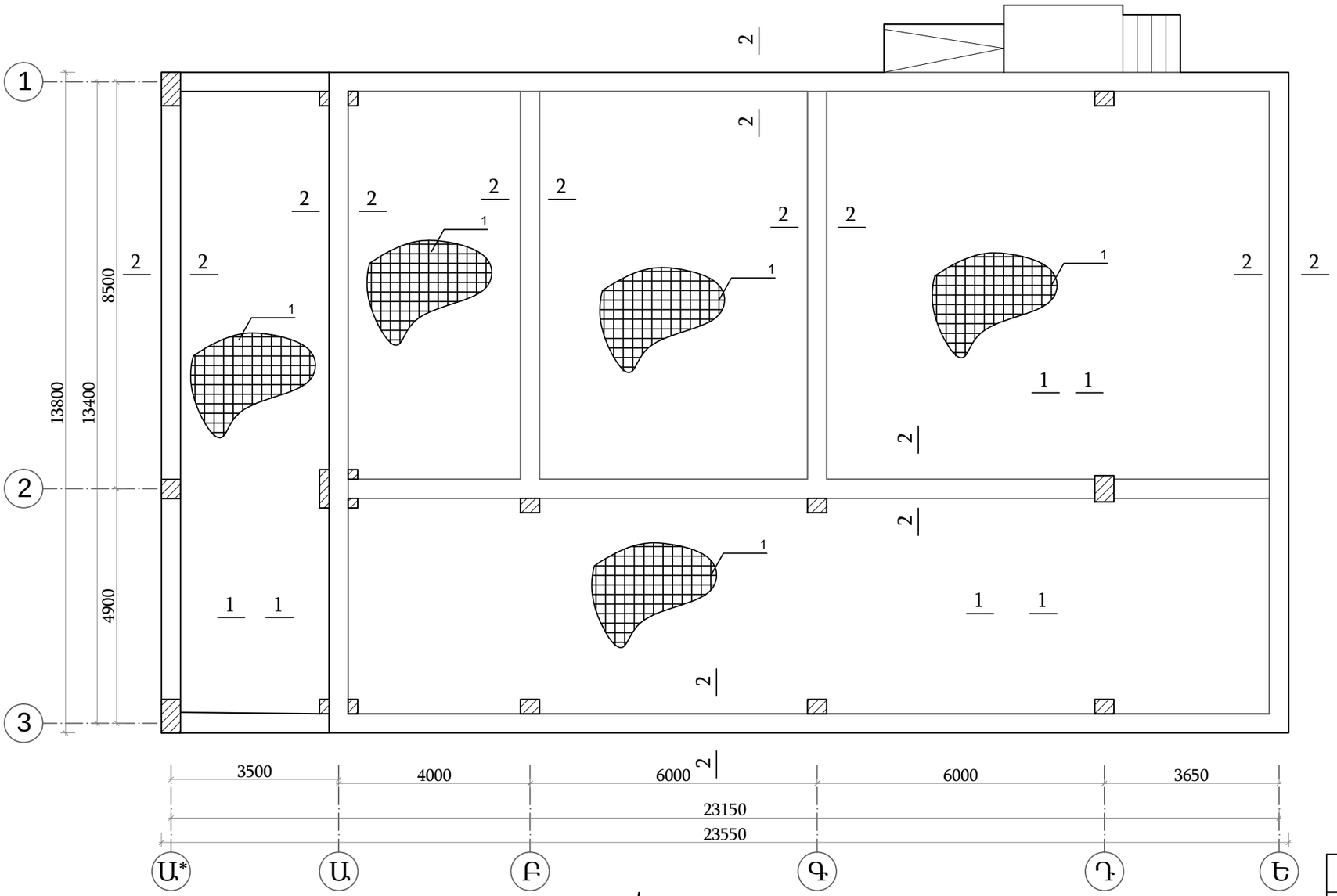

Կտրվածք 1-1 Մ 1:10

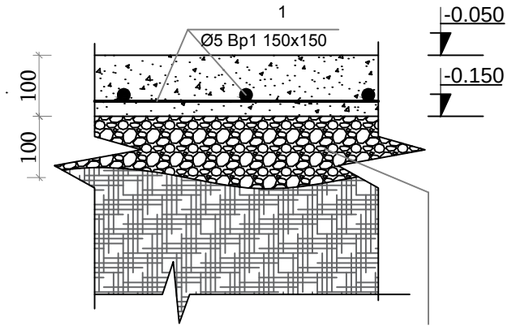

Ցանց 31 Մ 1:20

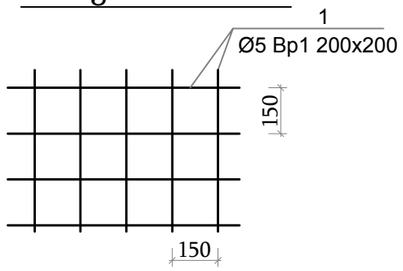

Կտրվածք 2-2 Մ 1:10

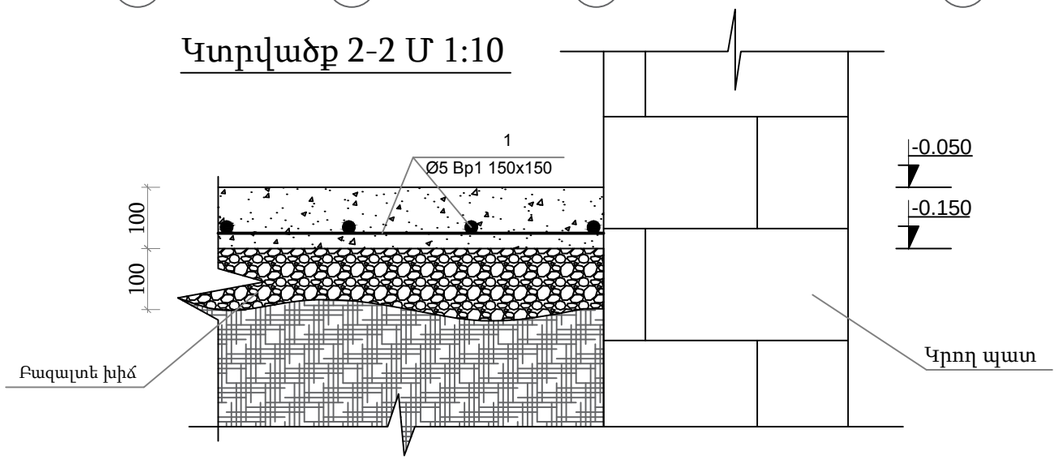

Ե/Բ միաձույլ հատակի սալի մասնագիր		
Ø5 Bp1 ցանց 150x150 մմ	մ²	284.4
Ե/Բ միաձույլ հատակի իրականացում B-12.5 դասի բետոնից	մ³	28.5
Բազալտե խճի շերտ տոփանումով	մ³	28.5

Պատվիրատու՝ ՀՀ Կոտայքի մարզ Գողթի համայնքապետարան Պատվեր՝ ՀՀԿՄԳՀ ՄԱԾՁԲ-19/23					
ՀՀ Կոտայքի մարզ Գողթ համայնքի Մանկապարտեզի վերակառուցման նախագծանախահաշվային փաստաթղթերի կազմում					
Ն. Գ. Ճ.	Գ. Ղազարյան		Ճարտարապետաշինարարական մաս	Էտապ	Թերթ	Թերթեր
նախագծեց	Ա. Պողոսյան			ՃՇ	6	26
Հատակների ամրանավորում Մ 1:100, Կտրվածք 1-1, 2-2 Մ 1:10			«ԳԱԳՆԱԽՇԻՆ» ՍՊԸ			

Սյուների և պարզունակների սխեմա
+3.150 նիշ Մ 1:100

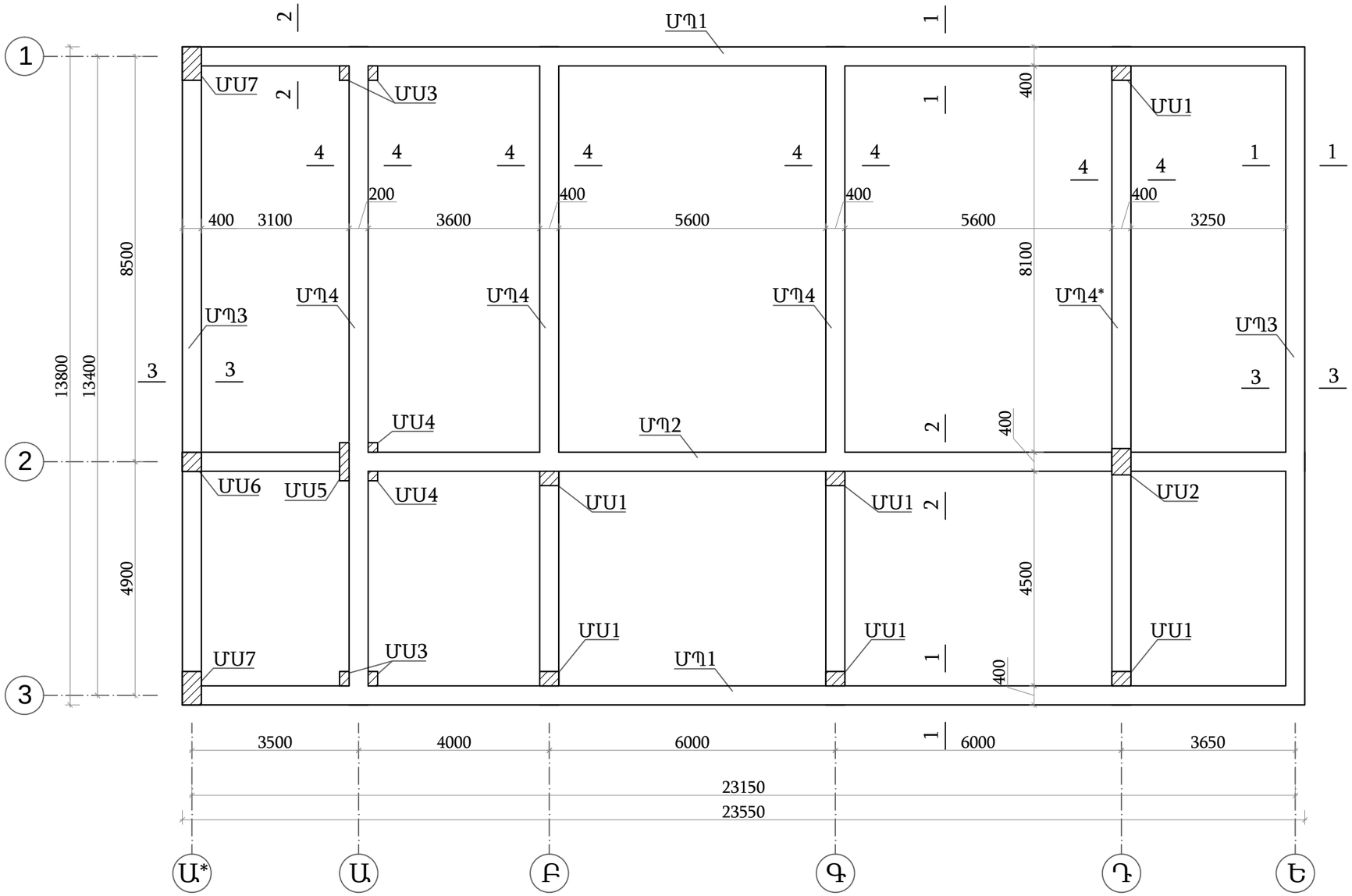

Ն. Գ. Ճ.	Գ. Ղազարյան		Պատվիրատու՝ ՀՀ Կոտայքի մարզ Գողթի համայնքապետարան Պատվեր՝ ՀՀԿՄԳՀ ՄԱԾՁԲ-19/23		
			ՀՀ Կոտայքի մարզ Գողթ համայնքի Մանկապարտեզի վերակառուցման նախագծանախահաշվային փաստաթղթերի կազմում		
նախագծեց	Ա. Պողոսյան		Ճարտարապետաշինարարական մաս	Էտապ	Թերթ	Թերթեր
				ՃՇ	7	26
			+3.150 1:100	«ԳԱԳՆԱԽՇԻՆ» ՍՊԸ		

Սյուների և պարզունակների սխեմա
+6.500 նիշ Մ 1:100

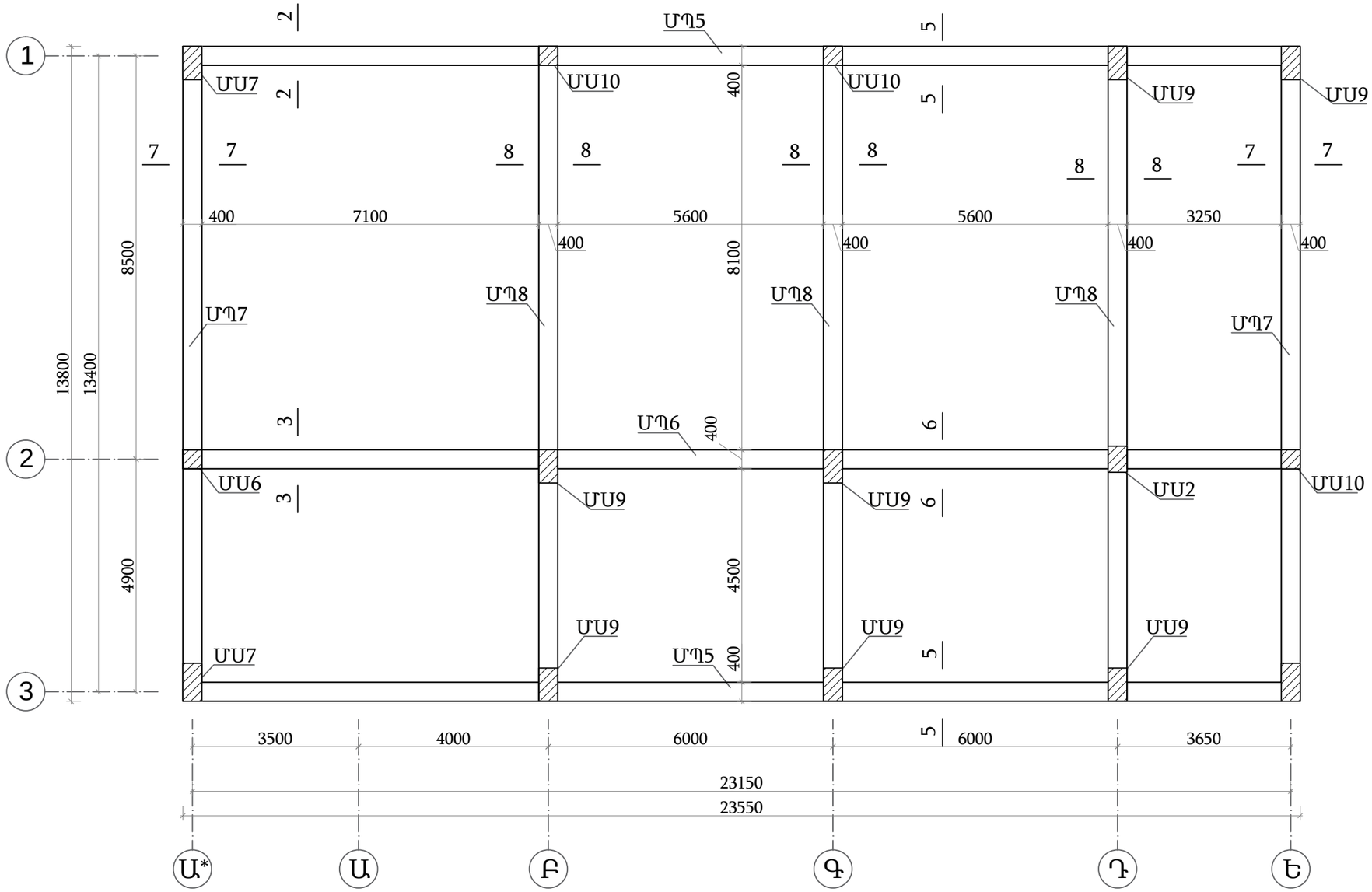

						Պատվիրատու՝ ՀՀ Կոտայքի մարզ Գողթի համայնքապետարան Պատվեր՝ ՀՀԿՄԳՀ ՄԱԾՁԲ-19/23			
						ՀՀ Կոտայքի մարզ Գողթ համայնքի Մանկապարտեզի վերակառուցման նախագծանախահաշվային փաստաթղթերի կազմում			
Ն. Գ. Ճ.		Գ. Ղազարյան				Ճարտարապետաշինարարական մաս	Էտապ	Թերթ	Թերթեր
նախագծեց		Ա. Պողոսյան					ՃՇ	8	26
						+6.500 1:100	«ԳԱԳՆԱԽՇԻՆ» ՍՊԸ		

Միաձույլ շրջանակ 1 առանցքով Մ 1:100

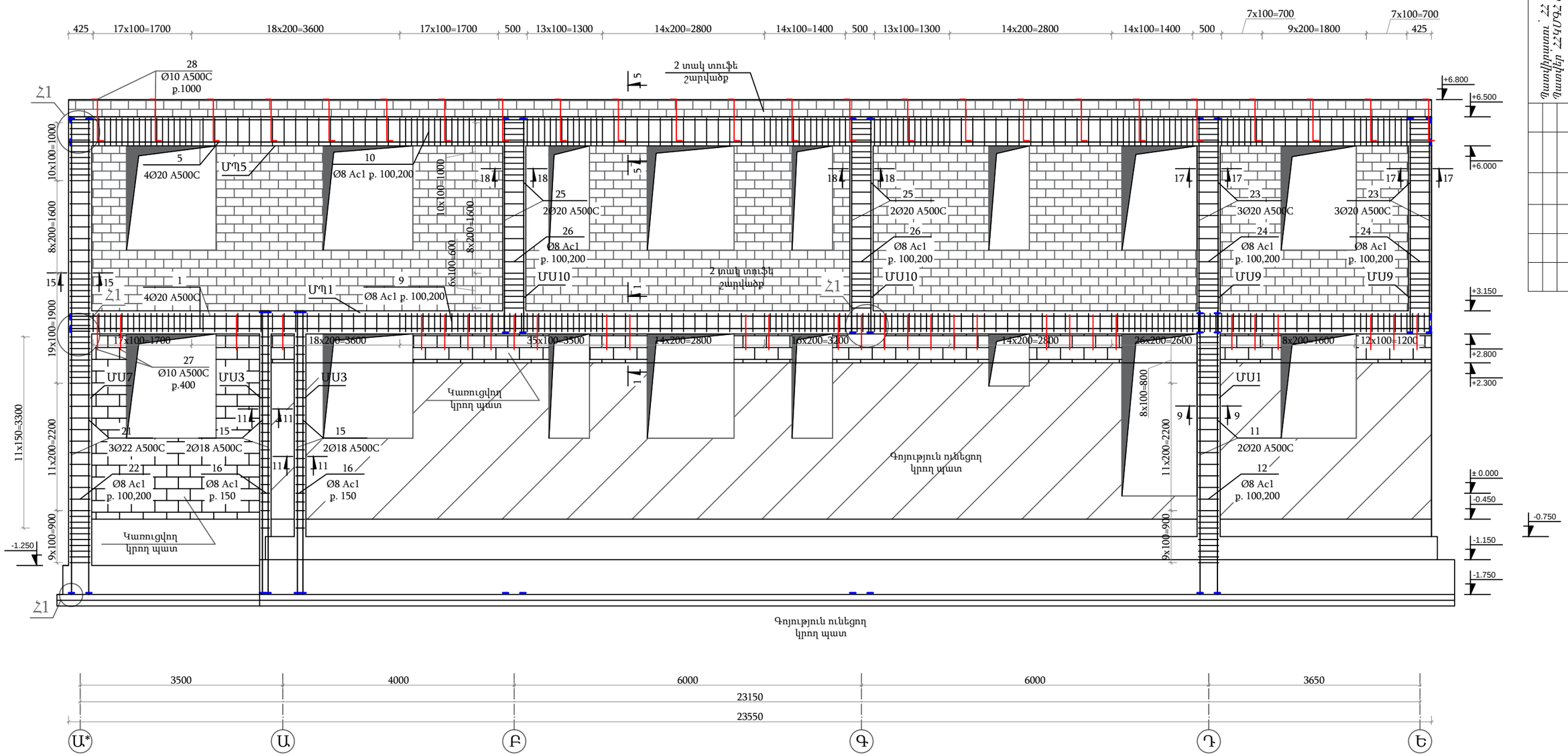

Գլխավոր ճարտարապետ	Գ. Դավթյան		
Գլխավոր մասնագետ	Ա. Դոդոյան		
Գլխավոր ինժեներ	Ն. Գ. Հ.		

Գլխավոր ճարտարապետի գրասենյակ ՀՀ, Գեղարքունիքի մարզ Գավառ քաղաք Մանկապարտեզի վերակառուցում
Գլխավոր ճարտարապետական նախագիծ ՀՀԳՃԳՀ ՍՍՕՀԲ-19/23

Էտապ	Փուլ	Թերթեր
ՀՇ	6	26

«ԳԼԻԳՈՐԻՆ ՄՊՀ»

Միաձույլ շրջանակ 1 առանցքով
Մ 1:100

Միաձույլ շրջանակ 2 առանցքով Մ 1:100

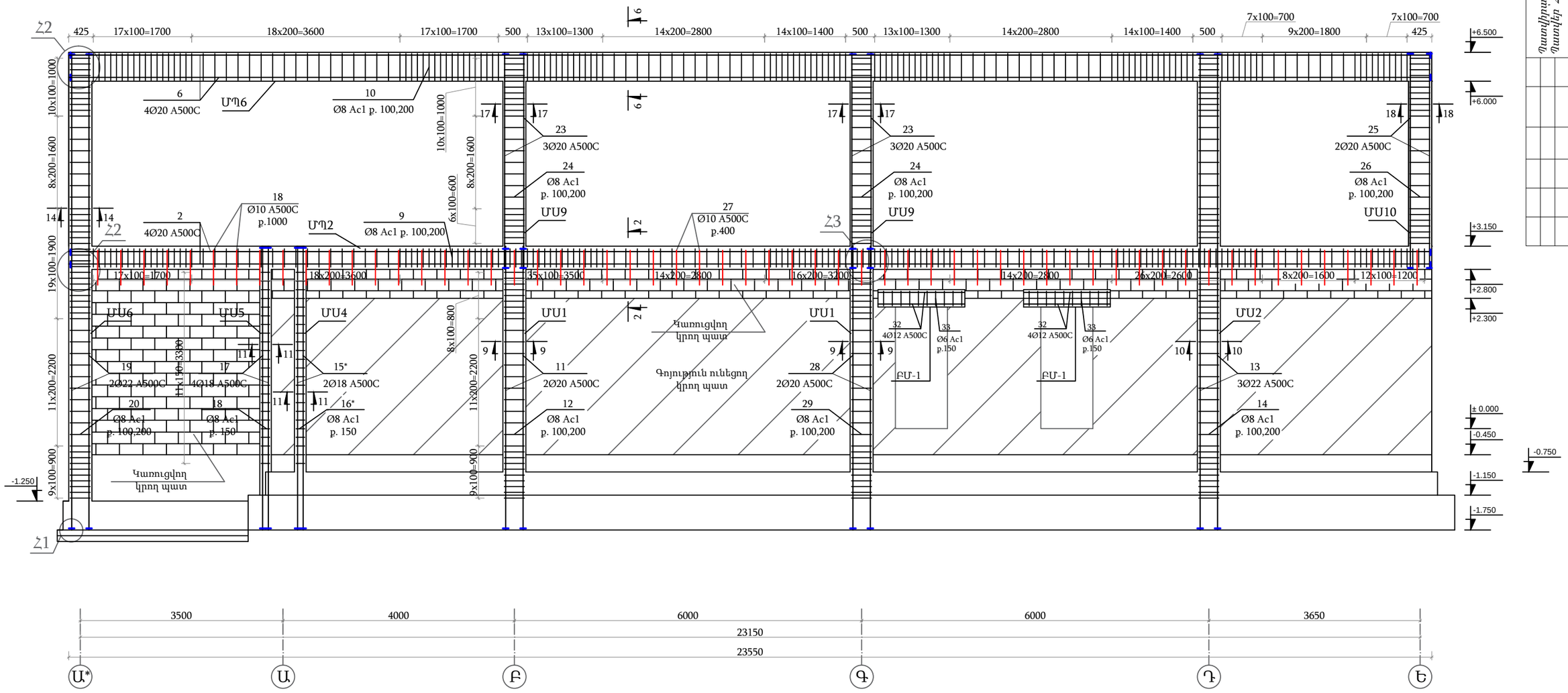

Գլխավոր ճարտարապետ	Գ.Գրիգորյան		
Գլխավոր մասնագետ	Ս.Դավթյան		
Հիդրոտեխնիկական մասի գլխավոր մասնագետ	Հ.Գ.Գ.Գ.Գ.		
Գլխավոր մասնագետ	Ս.Դավթյան		
Գլխավոր մասնագետ	Գ.Գրիգոր

Միաձույլ շրջանակ 3 առանցքով Մ 1:100

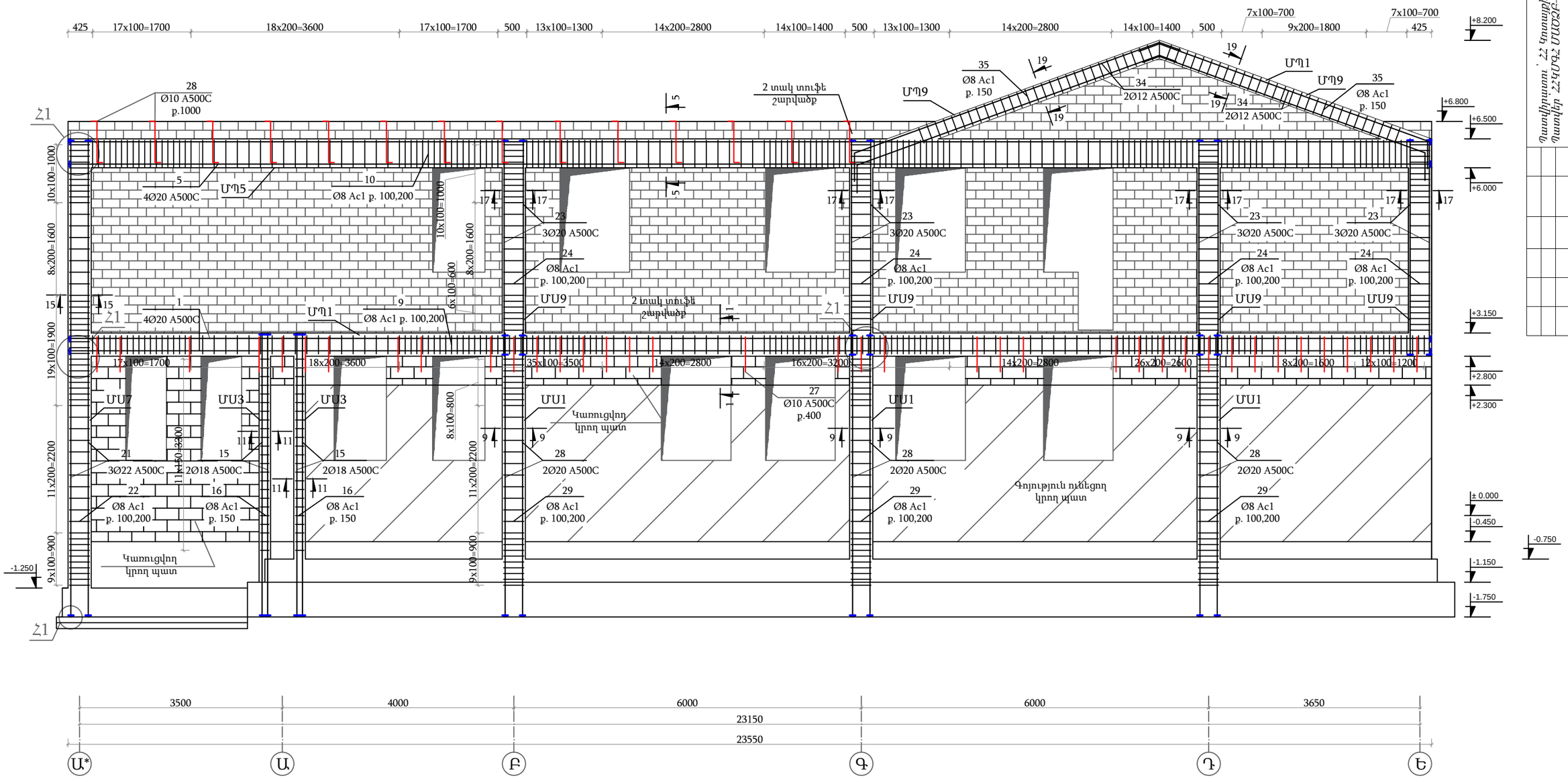

Գլխավոր ճարտարապետ	Գ. Գրիգորյան	Հանրապետության պողոտա 22 Գոտի 1 Գոտի մեջ գտնվող Գոթի հասարակական կենտրոնի վերակառուցման նախագծի փուլերի ճարտարապետական մասերի կազմում	
Գլխավոր մասնագետ	Ա. Գրիգորյան		
Հաստատվել է	Գ. Գրիգորյան	Միաձույլ շրջանակ 3 առանցքով Մ 1:100	
Հաստատվել է	Ա. Գրիգորյան		
Հաստատվել է	Հ. Հարությունյան		
Գլխավոր ինժեներ	Ա. Գրիգորյան		
Գլխավոր ճարտարապետ	Գ. Գրիգորյան	«ԳԻԳՈՒՄՇԻՆ» ՍՊԸ	

Միաձույլ շրջանակ Ա* առանցքով Մ 1:100

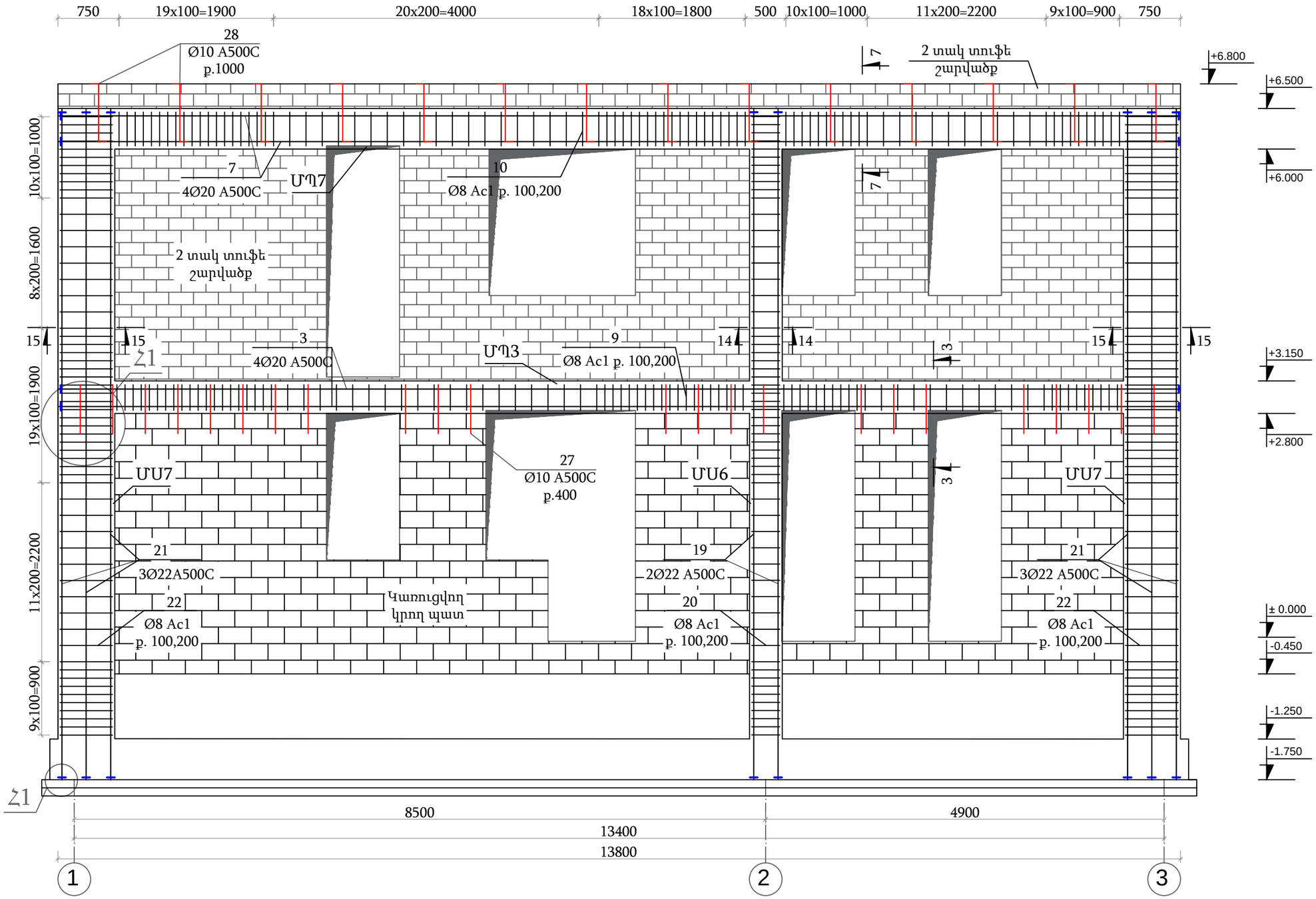

						Պատվիրատու՝ ՀՀ Կոտայքի մարզ Գողթի համայնքապետարան Պատվեր՝ ՀՀԿՄԳՀ ՄԱԾՁԲ-19/23
						ՀՀ Կոտայքի մարզ Գողթ համայնքի Մանկապարտեզի վերակառուցման նախագծանախահաշվային փաստաթղթերի կազմում
Ն. Գ. Ճ.		Գ. Ղազարյան				Ճարտարապետաշինարարական մաս
նախագծեց		Ա. Պողոսյան				Էտապ: ՃՇ · Թերթ: 12 · Թերթեր: 26
						Միաձույլ շրջանակ Ա* առանցքով Մ 1:100
						«ԳԱԳՆԱԽՇԻՆ» ՍՊԸ

Միաձույլ շրջանակ Ա առանցքով Մ 1:100

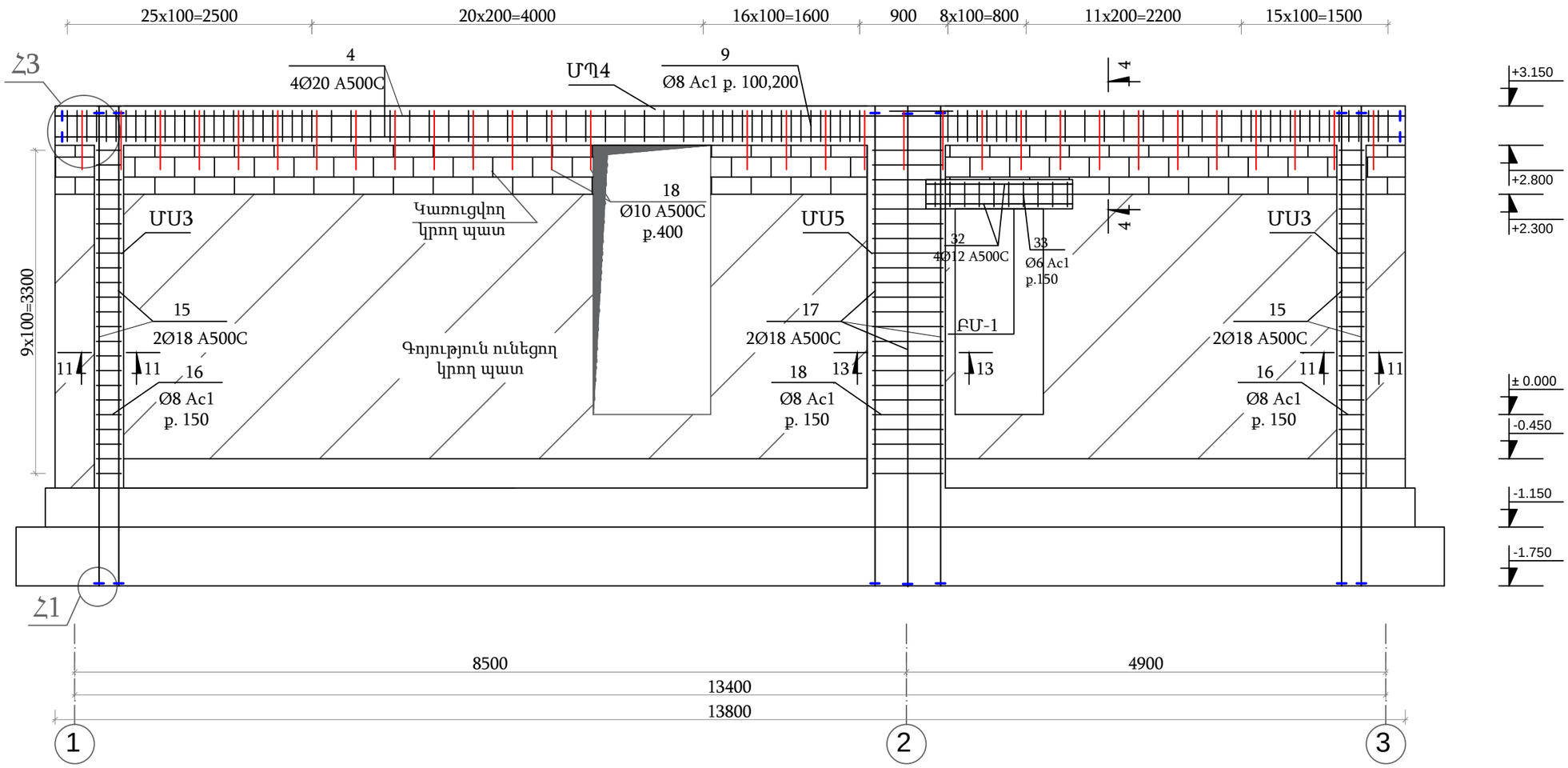

						Պատվիրատու՝ ՀՀ Կոտայքի մարզ Գողթի համայնքապետարան Պատվեր՝ ՀՀԿՄԳՀ ՄԱԾՁԲ-19/23		
						ՀՀ Կոտայքի մարզ Գողթ համայնքի Մանկապարտեզի վերակառուցման նախագծանախահաշվային փաստաթղթերի կազմում		
Ն. Գ. Ճ.		Գ. Ղազարյան				Ճարտարապետաշինարարական մաս	Էտապ	Թերթ	Թերթեր
նախագծեց		Ա. Պողոսյան					ՃՇ	13	26
						Միաձույլ շրջանակ Ա առանցքով Մ 1:100	«ԳԱԳՆԱԽՇԻՆ» ՍՊԸ		

Միաձույլ շրջանակ Բ, Գ առանցքով Մ 1:100

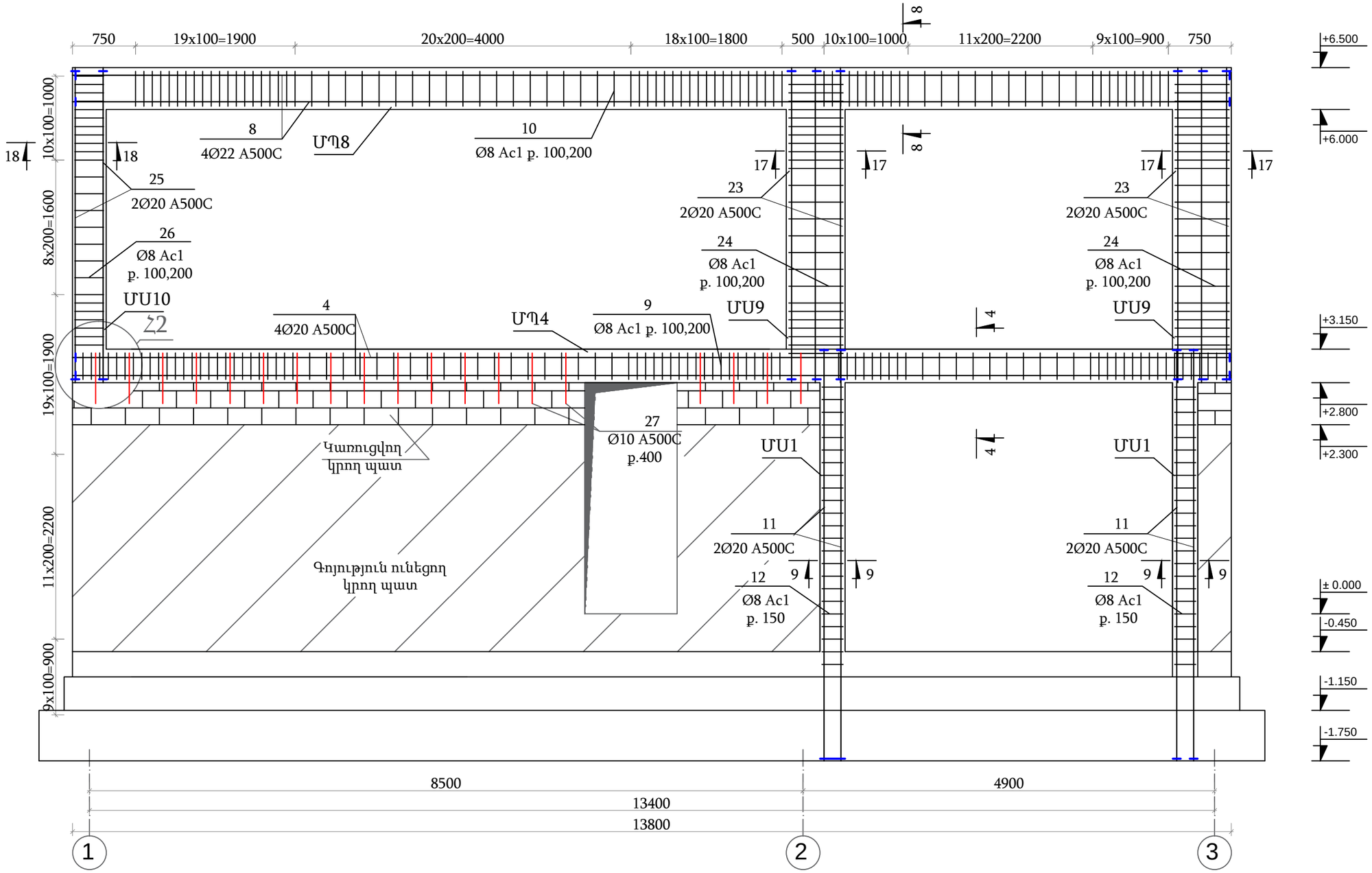

						Պատվիրատու՝ ՀՀ Կոտայքի մարզ Գողթի համայնքապետարան Պատվեր՝ ՀՀԿՄԳՀ ՄԱԾՁԲ-19/23
						ՀՀ Կոտայքի մարզ Գողթ համայնքի Մանկապարտեզի վերակառուցման նախագծանախահաշվային փաստաթղթերի կազմում
Ն. Գ. Ճ.		Գ. Ղազարյան				Ճարտարապետաշինարարական մաս
նախագծեց		Ա. Պողոսյան				Միաձույլ շրջանակ Բ, Գ առանցքով Մ 1:100

Էտապ	Թերթ	Թերթեր
ՃՇ	14	26

«ԳԱԳՆԱԽՇԻՆ» ՍՊԸ

Միաձույլ շրջանակ Դ առանցքով Մ 1:100

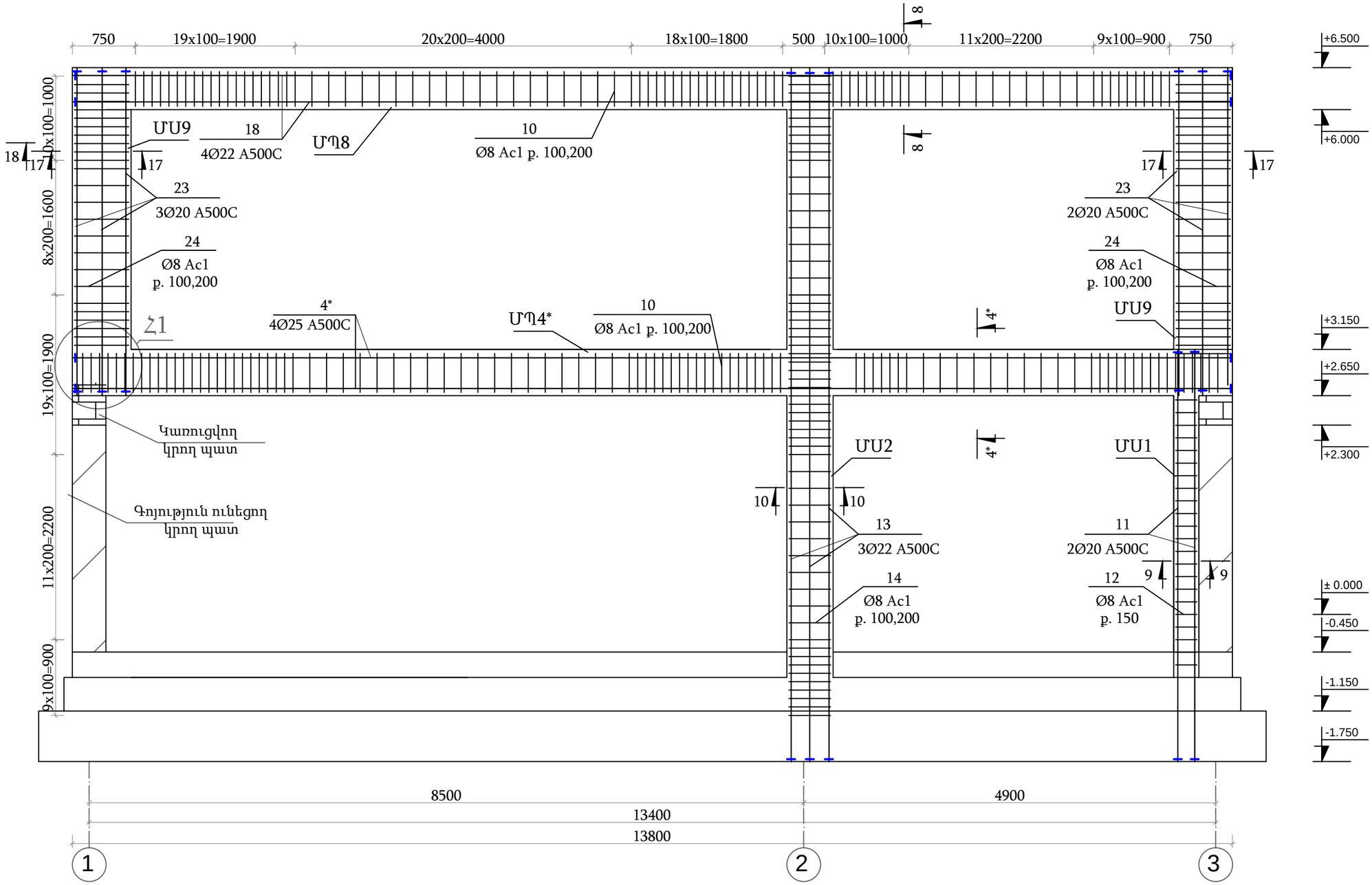

						Պատվիրատու՝ ՀՀ Կոտայքի մարզ Գողթի համայնքապետարան Պատվեր՝ ՀՀԿՄԳՀ ՄԱԾՁԲ-19/23		
						ՀՀ Կոտայքի մարզ Գողթ համայնքի Մանկապարտեզի վերակառուցման նախագծանախահաշվային փաստաթղթերի կազմում		
Ն. Գ. Ճ.		Գ. Ղազարյան				Ճարտարապետաշինարարական մաս	Էտապ	Թերթ	Թերթեր
նախագծեց		Ա. Պողոսյան					ՃՇ	15	26
						Միաձույլ շրջանակ Դ առանցքով Մ 1:100	«ԳԱԳՆԱԽՇԻՆ» ՍՊԸ		

Միաձույլ շրջանակ Ե առանցքով Մ 1:100

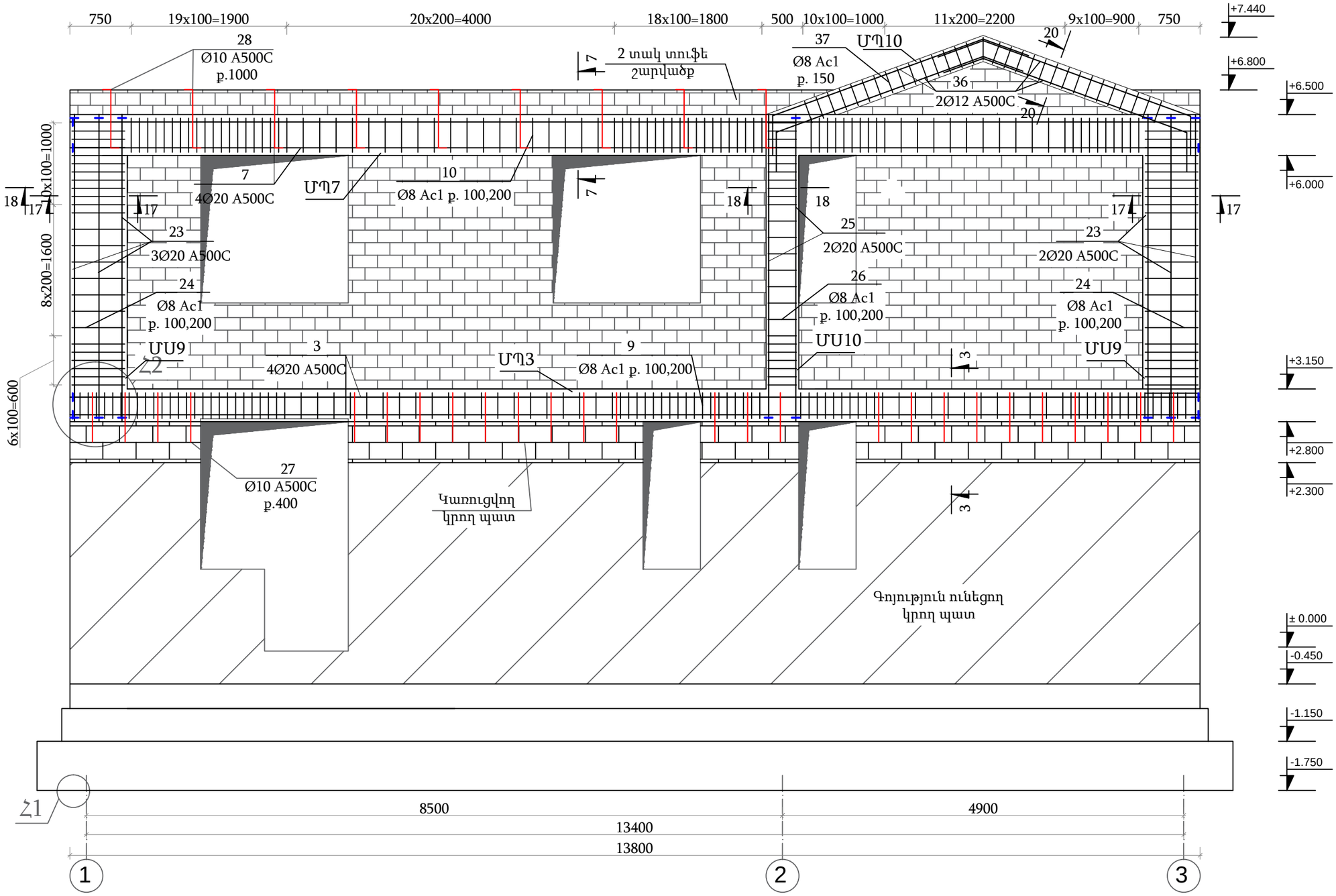

						Պատվիրատու՝ ՀՀ Կոտայքի մարզ Գողթի համայնքապետարան Պատվեր՝ ՀՀԿՄԳՀ ՄԱԾՁԲ-19/23
						ՀՀ Կոտայքի մարզ Գողթ համայնքի Մանկապարտեզի վերակառուցման նախագծանախահաշվային փաստաթղթերի կազմում
Ն. Գ. Ճ.		Գ. Ղազարյան				Ճարտարապետաշինարարական մաս
նախագծեց		Ա. Պողոսյան				Միաձույլ շրջանակ Ե առանցքով Մ 1:100

Էտապ	Թերթ	Թերթեր
ՃՇ	16	26

«ԳԱԳՆԱԽՇԻՆ» ՍՊԸ

ՄՊ1- ի Կտրվածք (1-1)
Մ 1:20

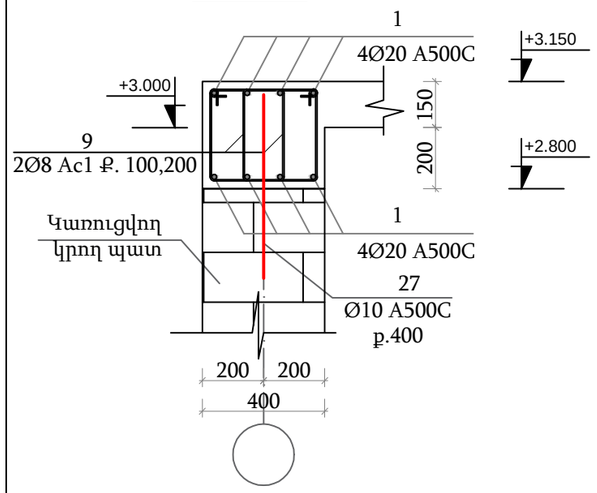

ՄՊ2- ի Կտրվածք (2-2)
Մ 1:20

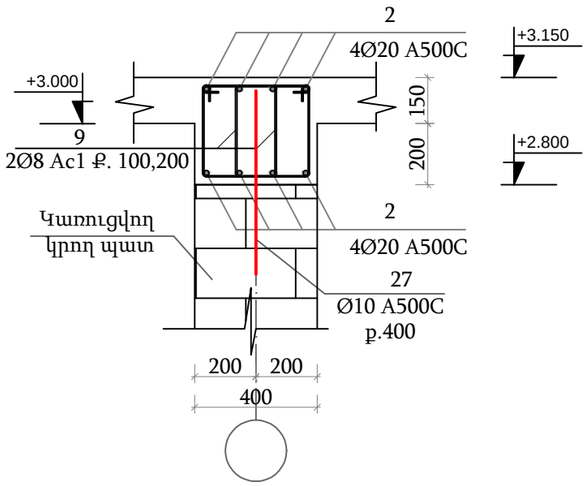

ՄՊ3- ի Կտրվածք (3-3)
Մ 1:20

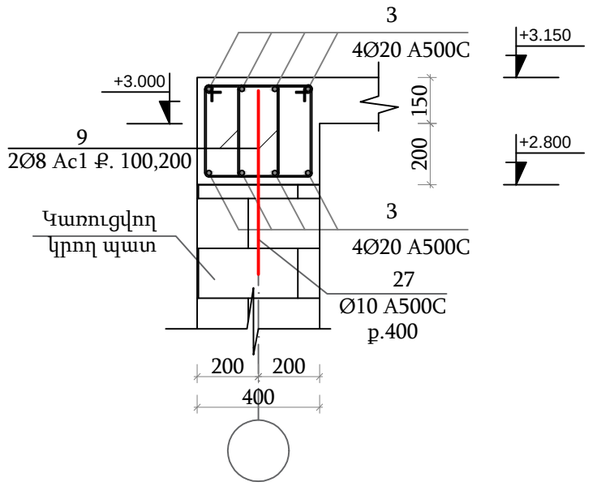

ՄՊ4- ի Կտրվածք (4-4)
Մ 1:20

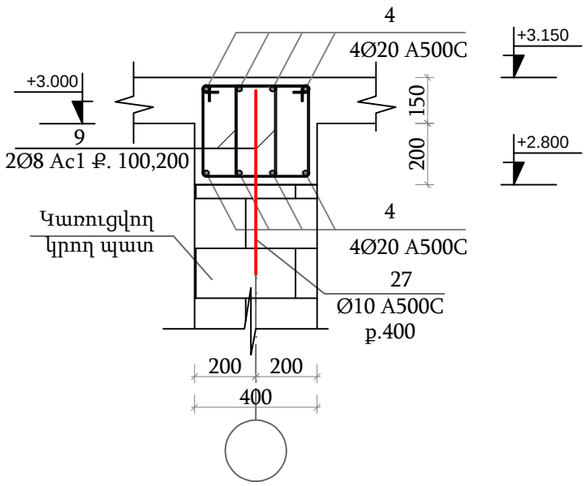

ՄՊ4*- ի Կտրվածք (4*-4*)
Մ 1:20

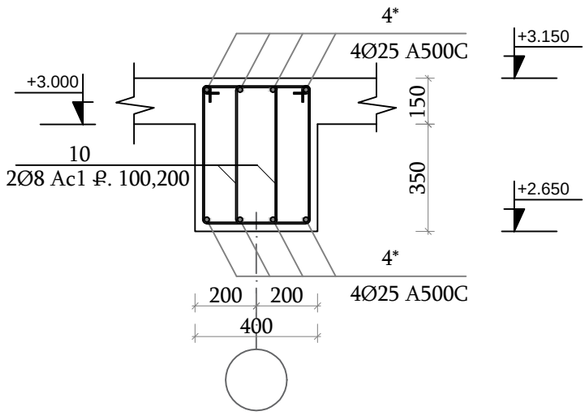

ՄՊ5- ի Կտրվածք (5-5)
Մ 1:20

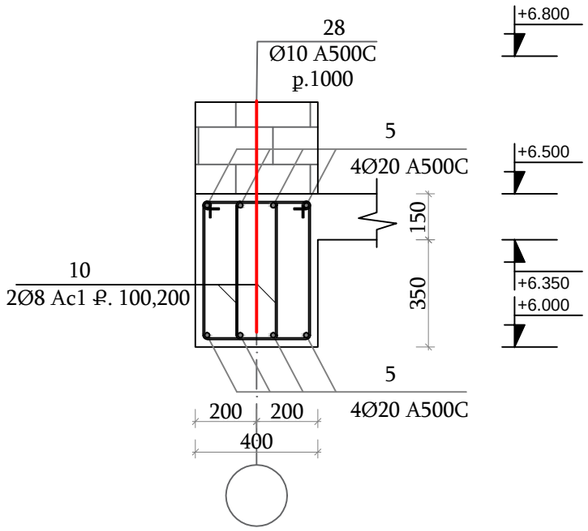

ՄՊ7- ի Կտրվածք (7-7)
Մ 1:20

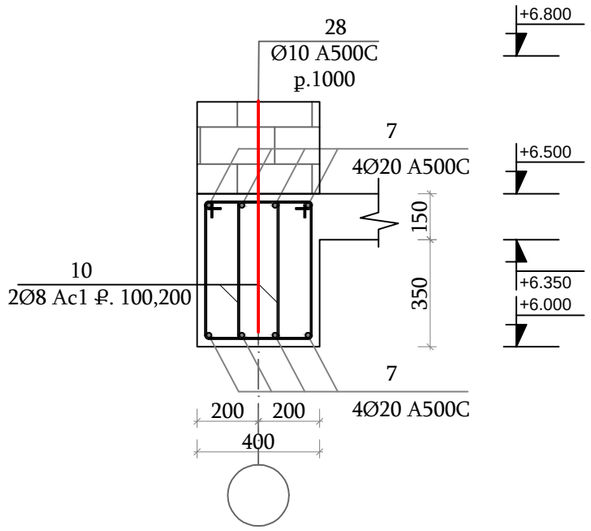

ՄՊ6- ի Կտրվածք (6-6)
Մ 1:20

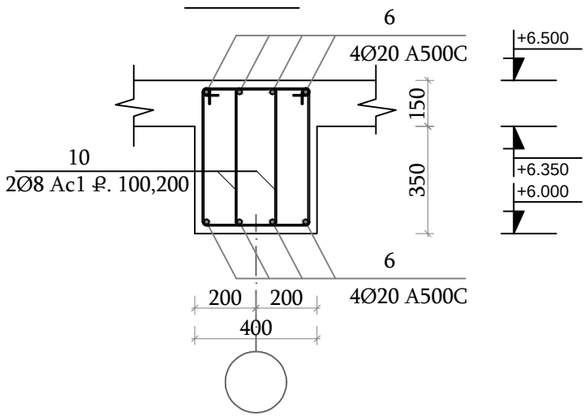

ՄՊ8- ի Կտրվածք (8-8)
Մ 1:20

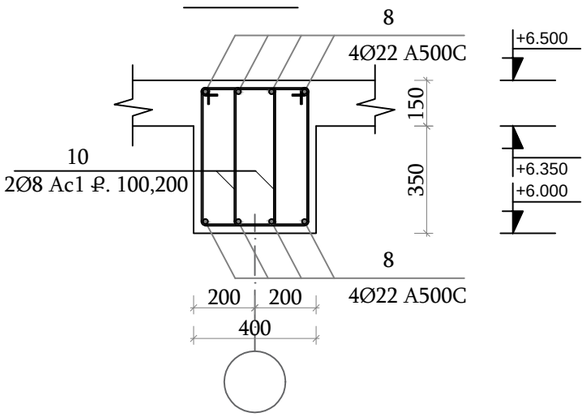

Հ/Հ	Տարրի էսքիզ
9	330 L=1260 300 400 230 x2
10	330 L=1560 450 550 230 x2
27	300 L=500 500 200 x1
28	100 300 750 L=950 450 100 x1

Պատվիրատու՝ ՀՀ Կոտայքի մարզ Գողթի համայնքապետարան Պատվեր՝ ՀՀԿՄԳՀ ՄԱԾՁԲ-19/23					
ՀՀ Կոտայքի մարզ Գողթ համայնքի Մանկապարտեզի վերակառուցման նախագծանախահաշվային փաստաթղթերի կազմում					
Ն. Գ. Ճ.	Գ. Ղազարյան		Ճարտարապետաշինարարական մաս	Էտապ	Թերթ	Թերթեր
նախագծեց	Ա. Պողոսյան			ՃՇ	17	26
			ՄՊ1-ից ՄՊ8-ի կտրվածք	«ԳԱԳՆԱԽՇԻՆ» ՍՊԸ		

ՄՍ1-ի Կտրվածք (9-9) Մ 1:20

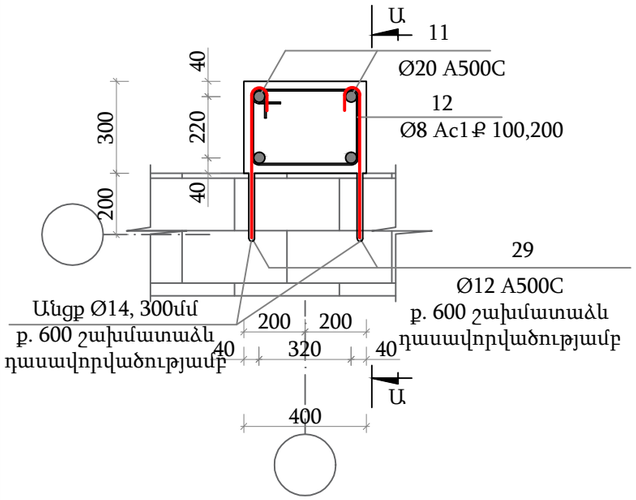

ՄՍ 3-ի Կտրվածք (11-11) Մ 1:20

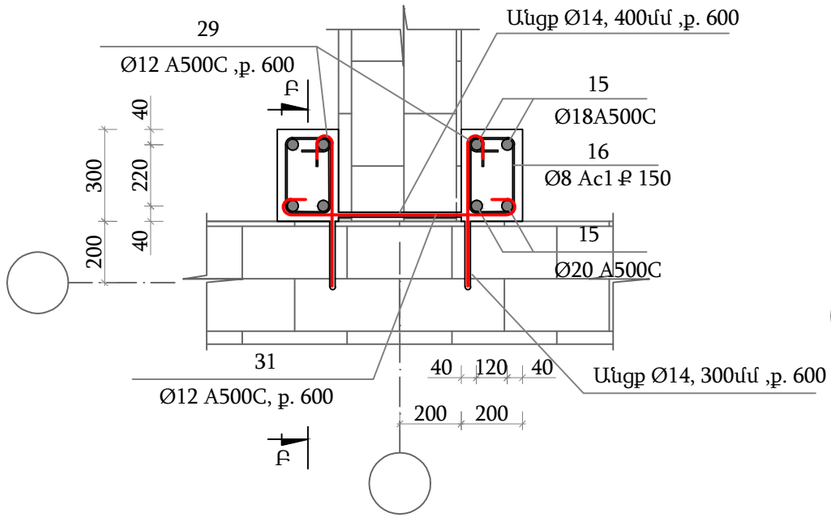

ՄՍ4-ի և ՄՍ 5-ի Կտրվածք (12-12, 13-13) Մ 1:20

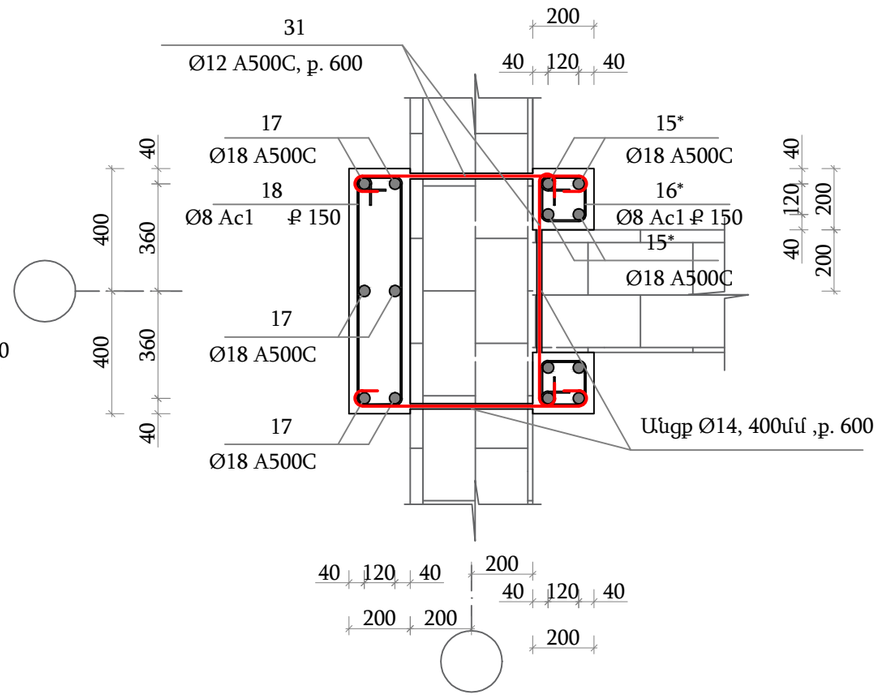

Կտրվածք (Ա-Ա) Մ 1:20

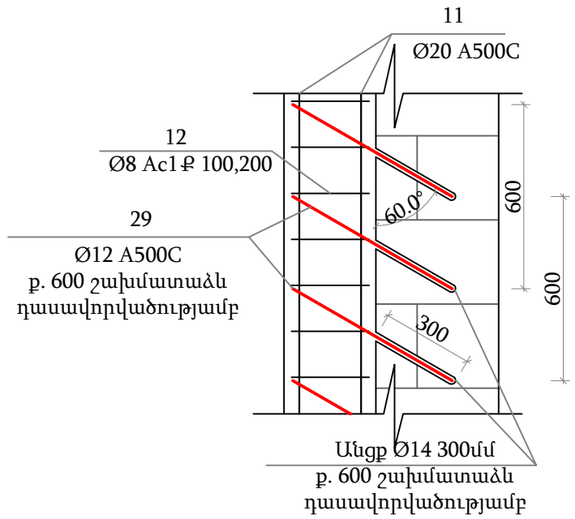

Կտրվածք (Բ-Բ) Մ 1:20

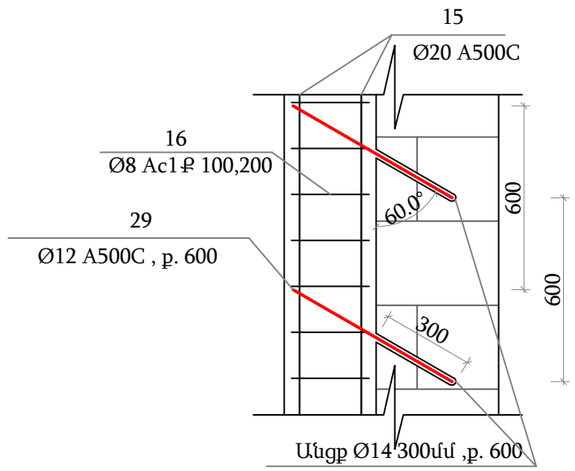

Հ/Հ	Տարրի էսքիզ	Հ/Հ	Տարրի էսքիզ	Հ/Հ	Տարրի էսքիզ
12	450 L=1400 250 350 350 x1	16*	250 L=800 150 250 150 x1	30	600 L=600 x1
14	450 L=1900 500 600 350 x1	18	250 L=2000 750 850 150 x1	31	L=1020 130 130 760 x1
16	250 L=1000 250 350 150 x1	29	130 L=630 500 x1		

ՄՍ 2-ի Կտրվածք (10-10) Մ 1:20

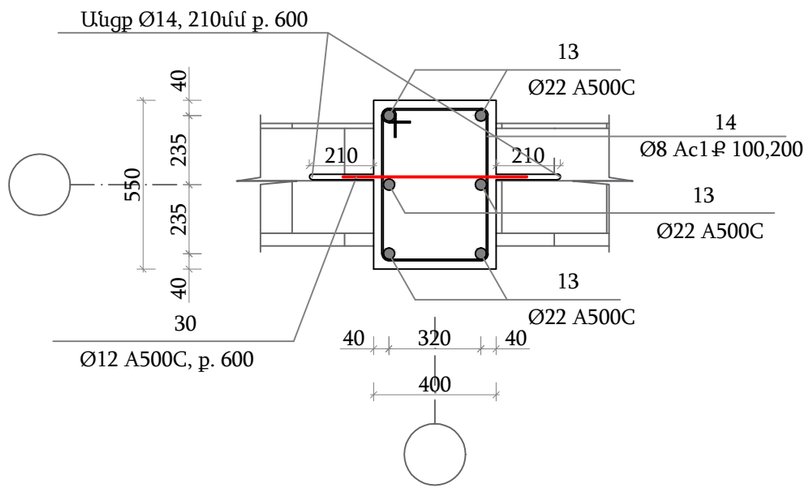

Ն. Գ. Ճ.	Գ. Ղազարյան		Պատվիրատու՝ ՀՀ Կոտայքի մարզ Գողթի համայնքապետարան Պատվեր՝ ՀՀԿՄԳՀ ՄԱԾՁԲ-19/23		
			ՀՀ Կոտայքի մարզ Գողթ համայնքի Մանկապարտեզի վերակառուցման նախագծանախահաշվային փաստաթղթերի կազմում		
նախագծեց	Ա. Պողոսյան		Ճարտարապետաշինարարական մաս	Էտապ	Թերթ	Թերթեր
				ՃՇ	18	26
			ՄՍ1-ից ՄՍ5-ի կտրվածք	«ԳԱԳՆԱԽՇԻՆ» ՍՊԸ		

ՄՍ 6-ի Կտրվածք (14-14) Մ 1:20

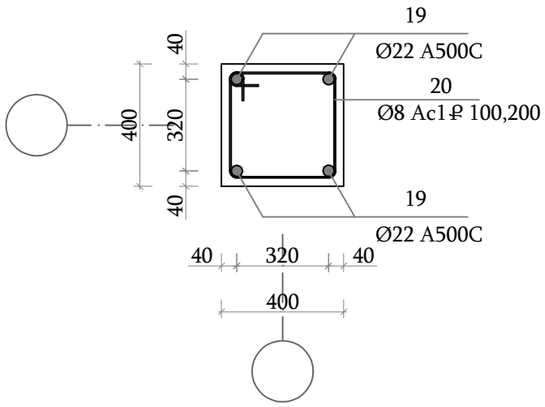

ՄՍ 7-ի Կտրվածք (15-15) Մ 1:20

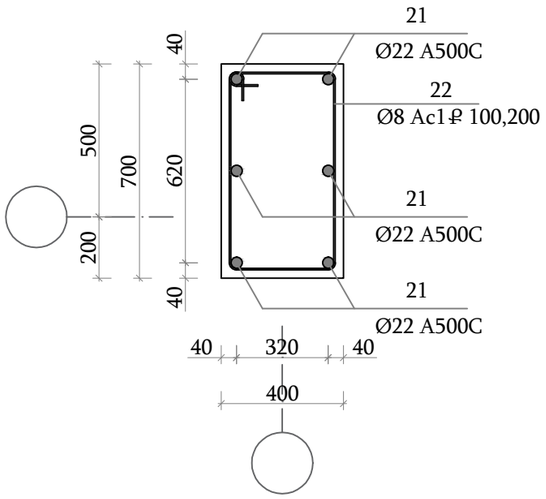

ԲՄ 1-ի Կտրվածք Մ 1:20

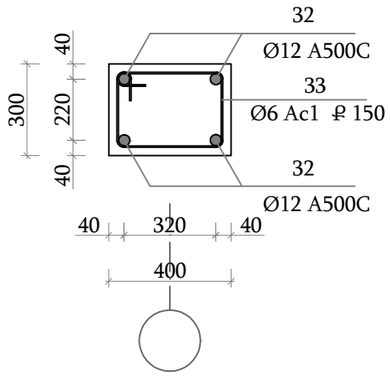

Հ/Հ	Տարրի էսքիզ	Հ/Հ	Տարրի էսքիզ
20	L=1600 450 350 450 350 x1	26	L=1600 450 350 450 350 x1
22	L=2200 450 650 750 350 x1	33 35 37	L=1400 450 250 350 350 x1
24	L=2200 450 650 750 350 x1		

ՄՍ 9-ի Կտրվածք (17-17) Մ 1:20

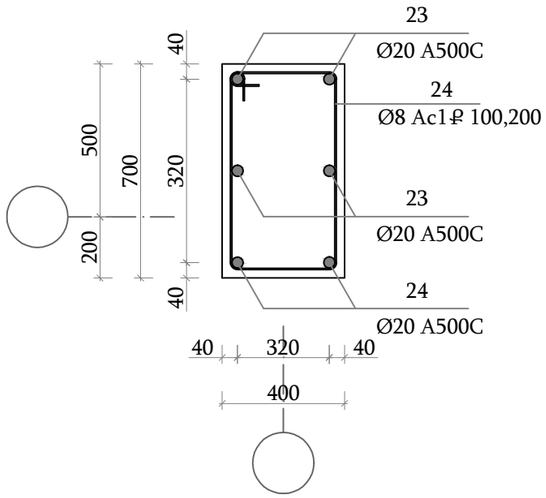

ՄՍ 10-ի Կտրվածք (18-18) Մ 1:20

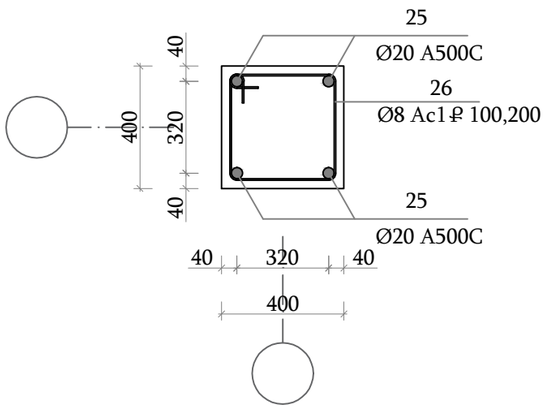

Երկայնական ամրանների ագուցում(Հ 1)

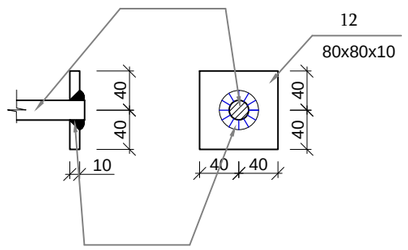

ՄՊ9- ի Կտրվածք (19-19) Մ 1:20

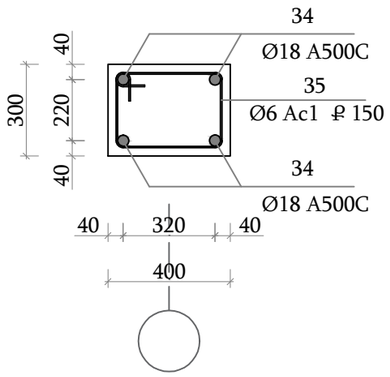

ՄՊ10- ի Կտրվածք (20-20) Մ 1:20

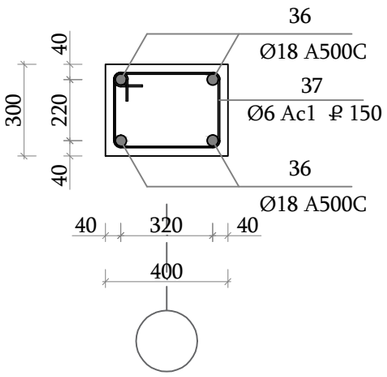

						Պատվիրատու՝ ՀՀ Կոտայքի մարզ Գողթի համայնքապետարան Պատվեր՝ ՀՀԿՄԳՀ ՄԱԾՁԲ-19/23
						ՀՀ Կոտայքի մարզ Գողթ համայնքի Մանկապարտեզի վերակառուցման նախագծանախահաշվային փաստաթղթերի կազմում
Ն. Գ. Ճ.		Գ. Ղազարյան				Ճարտարապետաշինարարական մաս
նախագծեց		Ա. Պողոսյան				
						ՄՍ6-ից ՄՍ10-ի, ՄՊ9-ի, ՄՊ10-ի, ՄԲ1-ի կտրվածք

Էտապ	Թերթ	Թերթեր
ՃՇ	19	26

«ԳԱԳՆԱԽՇԻՆ» ՍՊԸ

ՈՒղիղ տրրվ. տուֆե արտ. պատի շարի դրվագ
Մ1:25

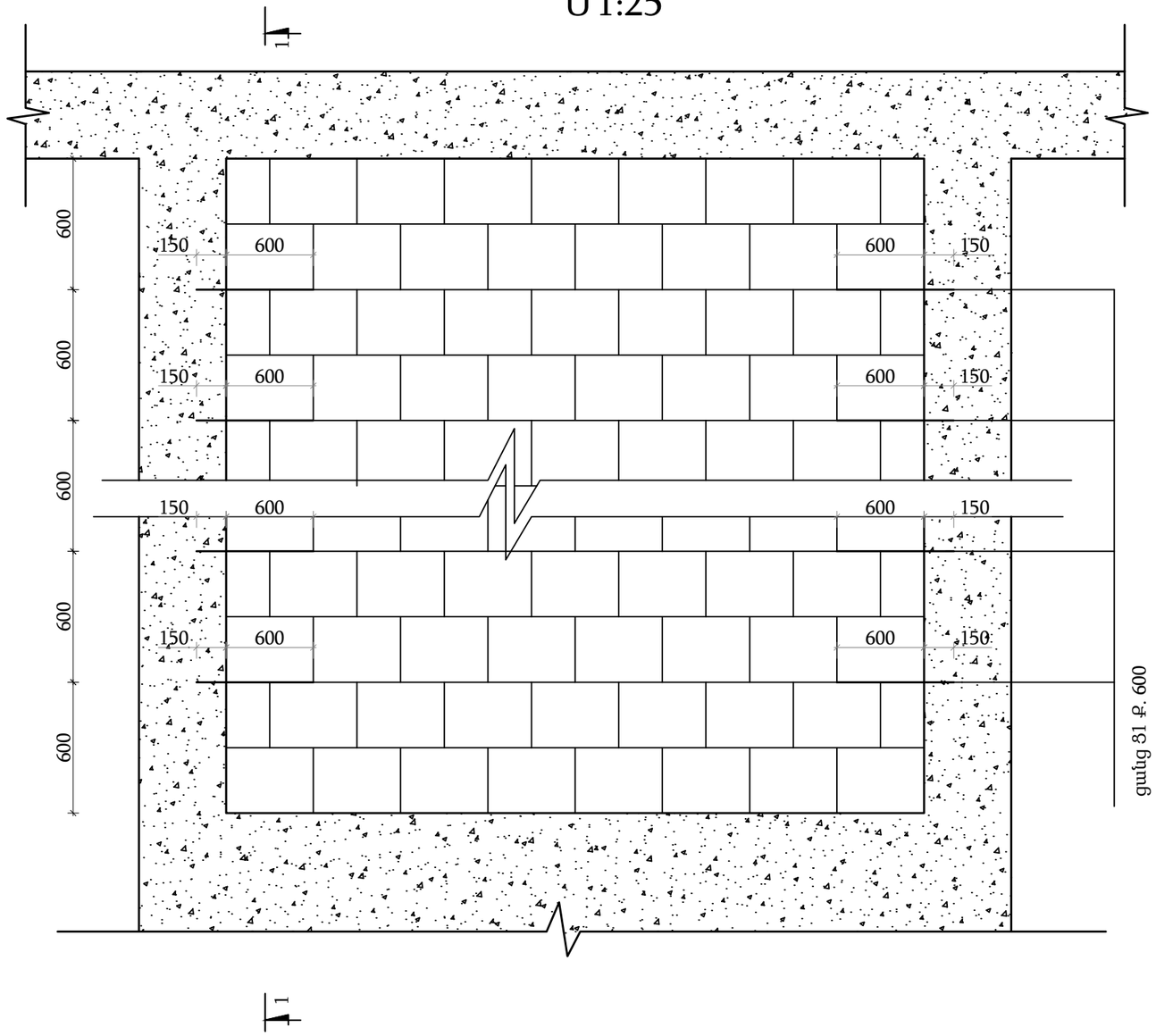

Կտրվածք 1-1
Մ1:25

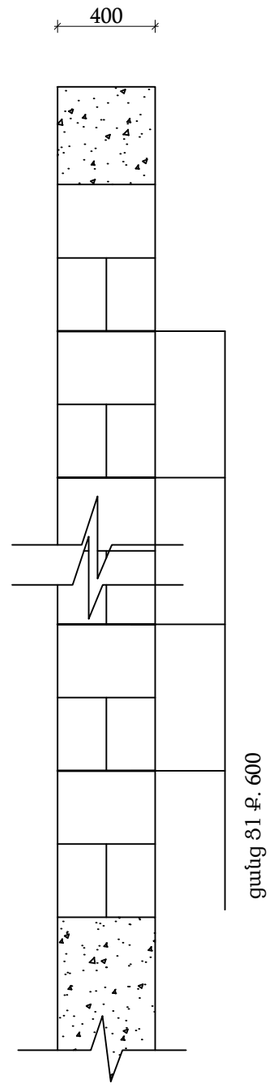

Ցանց 31 Մ 1:25

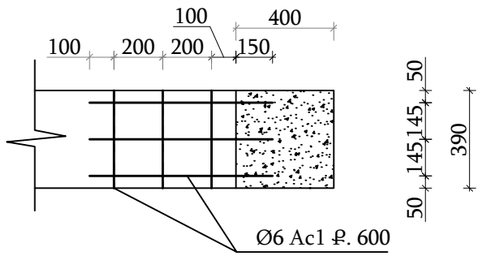

						Պատվիրատու՝ ՀՀ Կոտայքի մարզ Գողթի համայնքապետարան Պատվեր՝ ՀՀԿՄԳՀ ՄԱԾՁԲ-19/23		
						ՀՀ Կոտայքի մարզ Գողթ համայնքի Մանկապարտեզի վերակառուցման նախագծանախահաշվային փաստաթղթերի կազմում		
Ն. Գ. Ճ.		Գ. Ղազարյան				Ճարտարապետաշինարարական մաս	Էտապ	Թերթ	Թերթեր
							ՃՇ	20	26
նախագծեց		Ա. Պողոսյան				ՈՒղիղ տրրվ. տուֆե արտ. պատի շարի դրվագ Մ1:25	«ԳԱԳՆԱԽՇԻՆ» ՍՊԸ	

Ե/Բ միաձույլ շրջանակի մասնագիր

Հ/Հ	Ø	Մակնիշը	Երկարություն (մմ) Լ	Քանակ (հատ)	Քաշը (կգ)
1	20	A500C	24000	16	947.4
2	20	A500C	24000	8	473.7
3	20	A500C	14600	16	576.3
4	20	A500C	14600	24	864.5
4*	25	A500C	14600	8	450.2
5	20	A500C	24000	16	947.4
6	20	A500C	24000	8	473.7
7	20	A500C	14600	16	576.3
8	22	A500C	14600	24	1046
9	8	Ac1	1260	2076	1033.3
10	8	Ac1	1560	2010	1238.6
11	20	A500C	4900	24	290.2
12	8	Ac1	1400	174	96.3
13	22	A500C	8250	6	147.8
14	8	Ac1	1900	58	43.6
15	18	A500C	4900	16	156.7
16	8	Ac1	1000	92	36.4
15*	18	A500C	4900	8	78.4
16	8	Ac1	800	46	14.6
17	18	A500C	4900	6	58.8
18	8	Ac1	2000	23	18.2
19	22	A500C	8250	4	98.6
20	8	Ac1	1600	58	36.7
21	22	A500C	8250	8	197.1
22	8	Ac1	2200	116	100.9
23	20	A500C	3700	42	383.4
24	8	Ac1	2200	175	152.1
25	20	A500C	3700	18	164.4
26	8	Ac1	1600	75	47.4
27	10	A500C	500	226	69.8
28	10	A500C	950	76	44.6
29	12	A500C	630	70	39.2
30	12	A500C	600	5	2.7
31	12	A500C	1020	25	22.7
32	12	A500C	1500	12	16
33	6	Ac1	1400	30	9.4
34	12	Ac1	6000	8	42.72
35	8	Ac1	1400	59	32.7
36	12	Ac1	3200	8	22.8
37	8	Ac1	1400	31	17.2
Ընդամենը A500C					7988.7
Ընդամենը Ac1					2835.3
Ե/Բ միաձույլ սյուների իրականացում B-25 դասի բետոնից				$մ^3$	19.5
Ե/Բ միաձույլ պարզունակների իրականացում B-25 դասի բետոնից				$մ^3$	48.6

Ցանց Ց1-ի մասնագիր

Հ/Հ	Ø	Մակնիշը	Երկարություն (մմ) Լ	Քանակ (հատ)	Քաշը (կգ)
Ցանց Ց1				40	35.1
	6	Ac1	1000	2	0.444
	6	Ac1	390	5	0.433

Հ/Հ	ԱՆՎԱՆՈՒՄԸ	Մակերեսը $մ^2$	Ծավալը $մ^3$
1	400 մմ տուֆի շարվածք	272.6	109.1

Ն. Գ. Ճ.	Գ. Ղազարյան		Պատվիրատու՝ ՀՀ Կոտայքի մարզ Գողթի համայնքապետարան Պատվեր՝ ՀՀԿՄԳՀ ՄԱԾՁԲ-19/23		
նախագծեց	Ա. Պողոսյան		ՀՀ Կոտայքի մարզ Գողթ համայնքի Մանկապարտեզի վերակառուցման նախագծանախահաշվային փաստաթղթերի կազմում		
			Ճարտարապետաշինարարական մաս	Էտապ	Թերթ	Թերթեր
				ՃՇ	21	26
			Ե/Բ միաձույլ շրջանակի մասնագիր	«ԳԱԳՆԱԽՇԻՆ» ՍՊԸ		

Ե/Բ միաձույլ ծածկի սալի հատակագիծ +3.150 նիշ
Մ 1:100

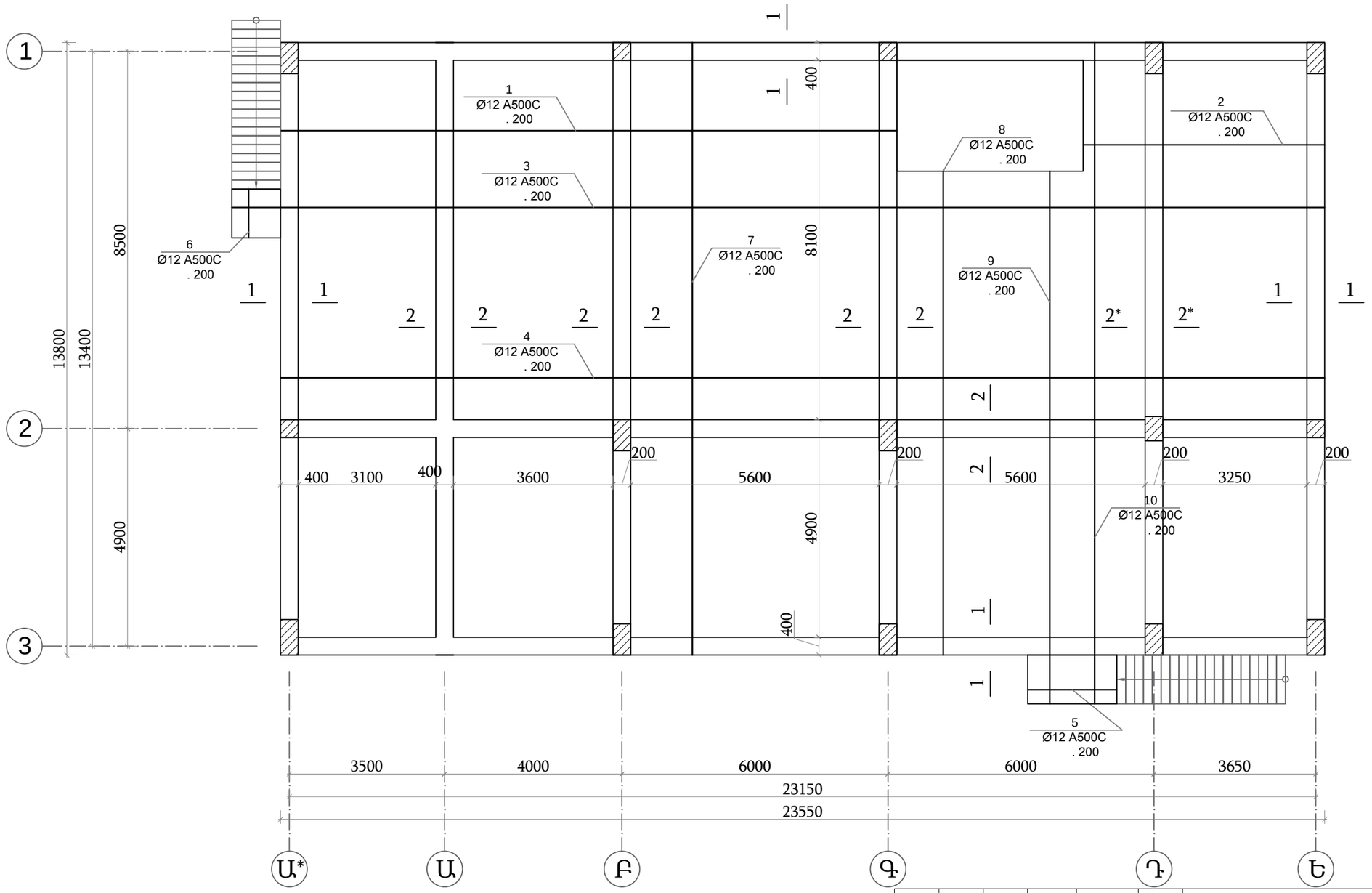

					Պատվիրատու՝ ՀՀ Կոտայքի մարզ Գողթի համայնքապետարան Պատվեր՝ ՀՀԿՄԳՀ ՄԱԾՁԲ-19/23
					ՀՀ Կոտայքի մարզ Գողթ համայնքի Մանկապարտեզի վերակառուցման նախագծանախահաշվային փաստաթղթերի կազմում
Ն. Գ. Ճ.	Գ. Ղազարյան				Ճարտարապետաշինարարական մաս
նախագծեց	Ա. Պողոսյան				Ե/Բ միաձույլ ծածկի սալի հատակագիծ +3.150 նիշ Մ 1:100

Էտապ	Թերթ	Թերթեր
ՃՇ	22	26

«ԳԱԳՆԱԽՇԻՆ» ՍՊԸ

Ե/Բ միաձույլ ծածկի սալի հատակագիծ +6.500 նիշ
Մ 1:100

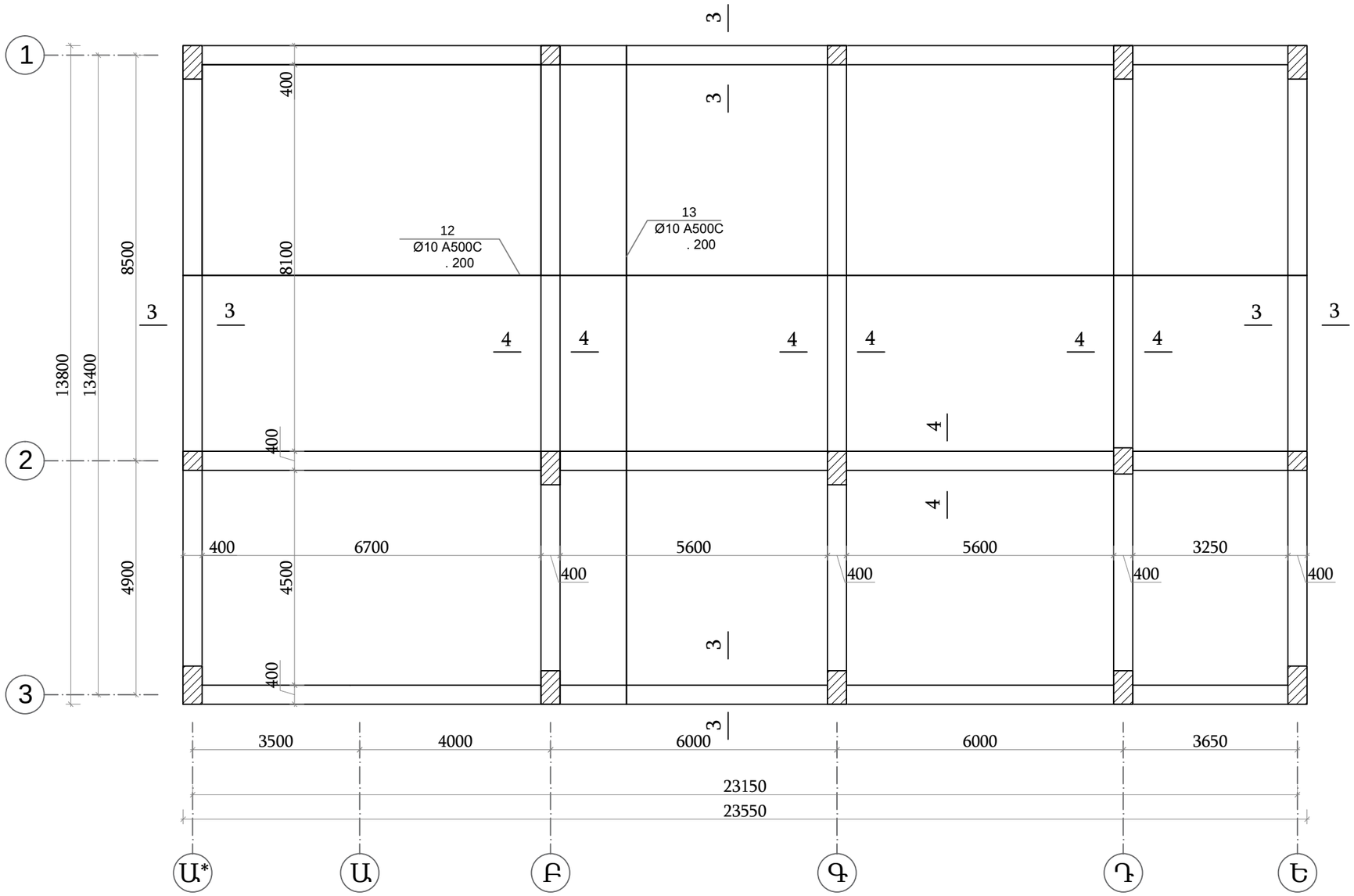

Ն. Գ. Ճ.	Գ. Ղազարյան		Պատվիրատու՝ ՀՀ Կոտայքի մարզ Գողթի համայնքապետարան Պատվեր՝ ՀՀԿՄԳՀ ՄԱԾՁԲ-19/23		
			ՀՀ Կոտայքի մարզ Գողթ համայնքի Մանկապարտեզի վերակառուցման նախագծանախահաշվային փաստաթղթերի կազմում		
նախագծեց	Ա. Պողոսյան		Ճարտարապետաշինարարական մաս	Էտապ	Թերթ	Թերթեր
				ՃՇ	23	26
			Ե/Բ միաձույլ ծածկի սալի հատակագիծ +6.500 նիշ Մ 1:100	«ԳԱԳՆԱԽՇԻՆ» ՍՊԸ		

Կտրվածք 1-1 Մ 1:20

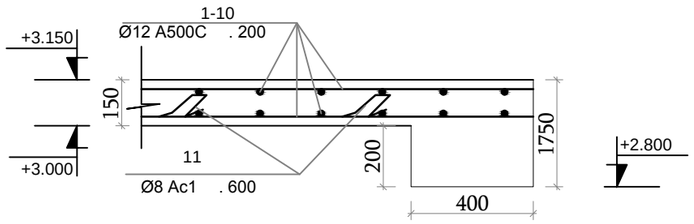

Կտրվածք 2-2 Մ 1:20

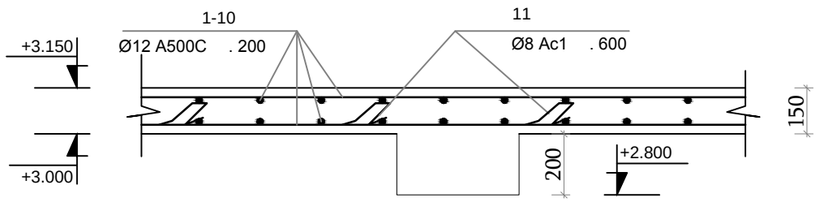

Կտրվածք 2*-2* Մ 1:20

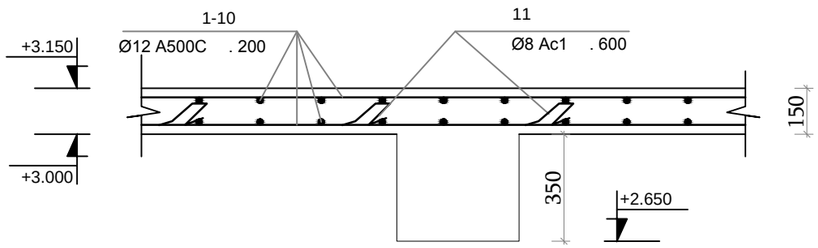

Կտրվածք 3-3 Մ 1:20

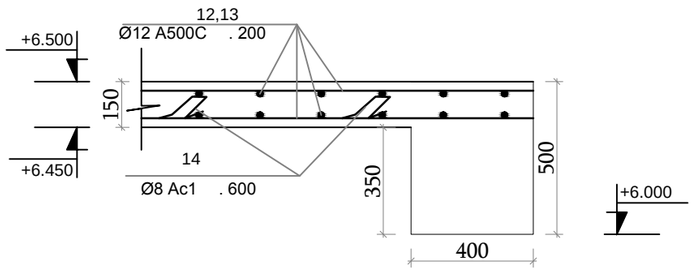

Կտրվածք 4-4 Մ 1:20

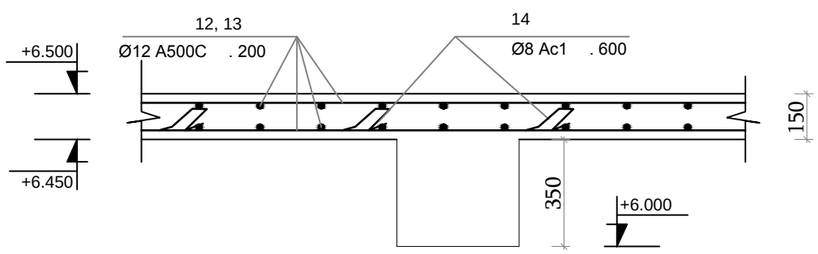

Հ/Հ	Տարրի էսքիզ
11 14	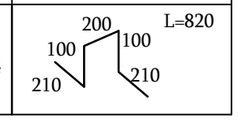

Ե/Բ միաձույլ ծածկի սալի մասնագիր

Հ/Հ	Ø	Մակնիշը	Երկարություն (մմ) L	Քանակ (հատ)	Քաշը (կգ)
1	12	A500C	14500	24	309.1
2	12	A500C	5450	24	116.2
3	12	A500C	25800	14	320.8
4	12	A500C	24000	86	1832.9
5	12	A500C	2050	12	21.9
6	12	A500C	1150	12	12.3
7	12	A500C	14400	170	2173.9
8	12	A500C	10900	30	290.4
9	12	A500C	12000	12	127.9
10	12	A500C	15400	8	109.5
11	8	Ac1	820	752	243.6
12	10	A500C	24000	120	1777
13	10	A500C	14400	216	1919.2
14	8	Ac1	820	770	249.5
Ընդամենը A500C					9011.1
Ընդամենը Ac1					493.1
Ե/Բ միաձույլ ծածկի սալի իրականացում B-20 դասի բետոնից				$մ^3$	76.9

Ն. Գ. Ճ.	Գ. Ղազարյան		Պատվիրատու՝ ՀՀ Կոտայքի մարզ Գողթի համայնքապետարան Պատվեր՝ ՀՀԿՄԳՀ ՄԱԾՁԲ-19/23		
			ՀՀ Կոտայքի մարզ Գողթ համայնքի Մանկապարտեզի վերակառուցման նախագծանախահաշվային փաստաթղթերի կազմում		
նախագծեց	Ա. Պողոսյան		Ճարտարապետաշինարարական մաս	Էտապ ՃՇ	Թերթ 24 / Թերթեր 26
			Կտրվածք 1-1, 2-2, 2*-2*, 3-3, 4-4 Մ 1:20	«ԳԱԳՆԱԽՇԻՆ» ՍՊԸ	

Աստիճանավանդակ հատակագիծ
Մ 1:50

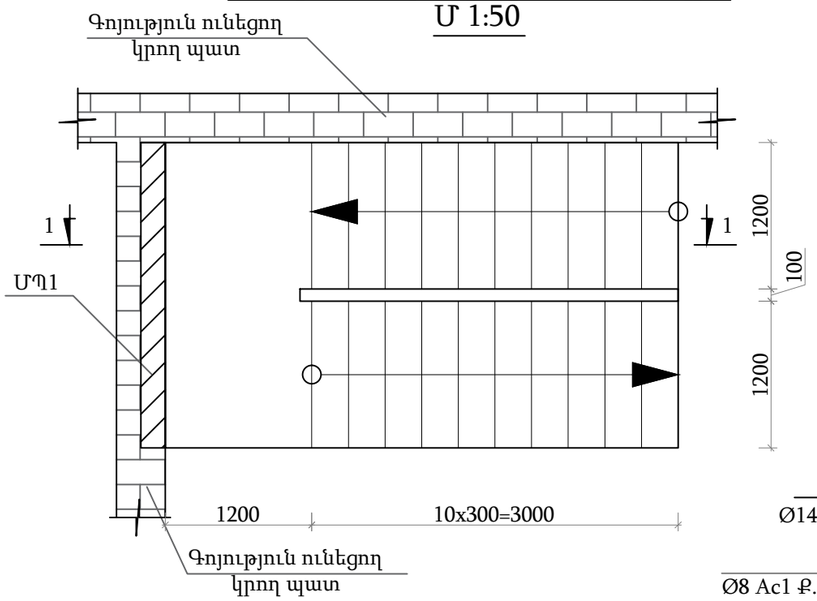

Աստիճանավանդակ 1-1
Մ 1:25

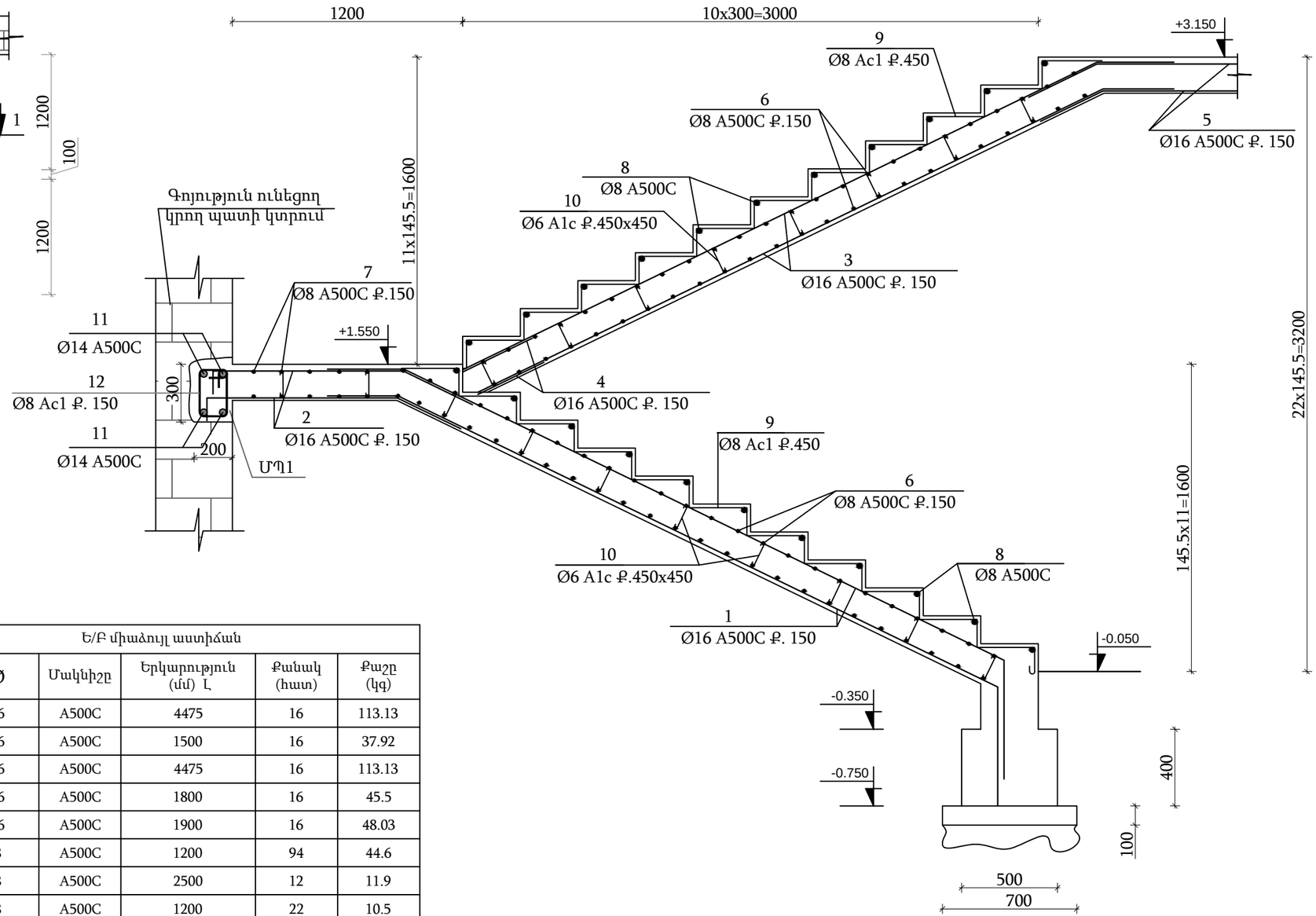

Ե/Բ միաձույլ աստիճան					
Հ/Հ	Ø	Մակնիշը	Երկարություն (մմ) L	Քանակ (հատ)	Քաշը (կգ)
1	16	A500C	4475	16	113.13
2	16	A500C	1500	16	37.92
3	16	A500C	4475	16	113.13
4	16	A500C	1800	16	45.5
5	16	A500C	1900	16	48.03
6	8	A500C	1200	94	44.6
7	8	A500C	2500	12	11.9
8	8	A500C	1200	22	10.5
9	8	Ac1	585.5	66	15.3
10	6	Ac1	230	60	3.1
11	14	A500C	2500	4	12.1
12	8	Ac1	1000	17	6.8
Ընդամենը A500C					436.8
Ընդամենը Ac1					25.2
Ե/Բ միաձույլ աստիճանների իրականացում B-20 դասի բետոնից				մ³	3.1

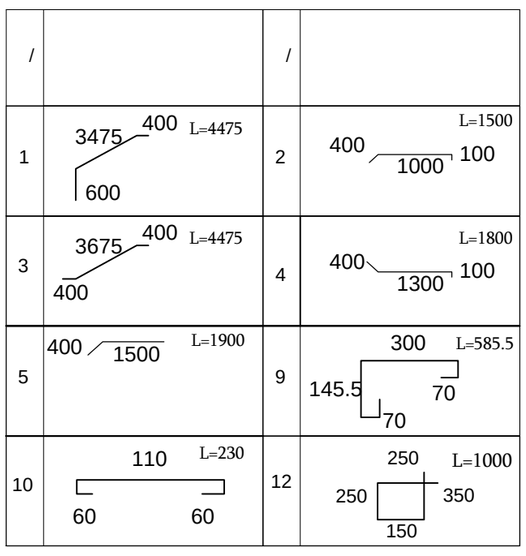

					Պատվիրատու՝ ՀՀ Կոտայքի մարզ Գողթի համայնքապետարան Պատվեր՝ ՀՀԿՄԳՀ ՄԱԾՁԲ-19/23
					ՀՀ Կոտայքի մարզ Գողթ համայնքի Մանկապարտեզի վերակառուցման նախագծանախահաշվային փաստաթղթերի կազմում
Ն. Գ. Ճ.	Գ. Ղազարյան				Ճարտարապետաշինարարական մաս
նախագծեց	Ա. Պողոսյան				Աստիճանի կոնստրուկտավորում

Էտապ	Թերթ	Թերթեր
ՃՇ	25	26

«ԳԱԳՆԱԽՇԻՆ» ՍՊԸ

Էվակուացիոն աստիճանի հատակագիծ
Մ 1:100

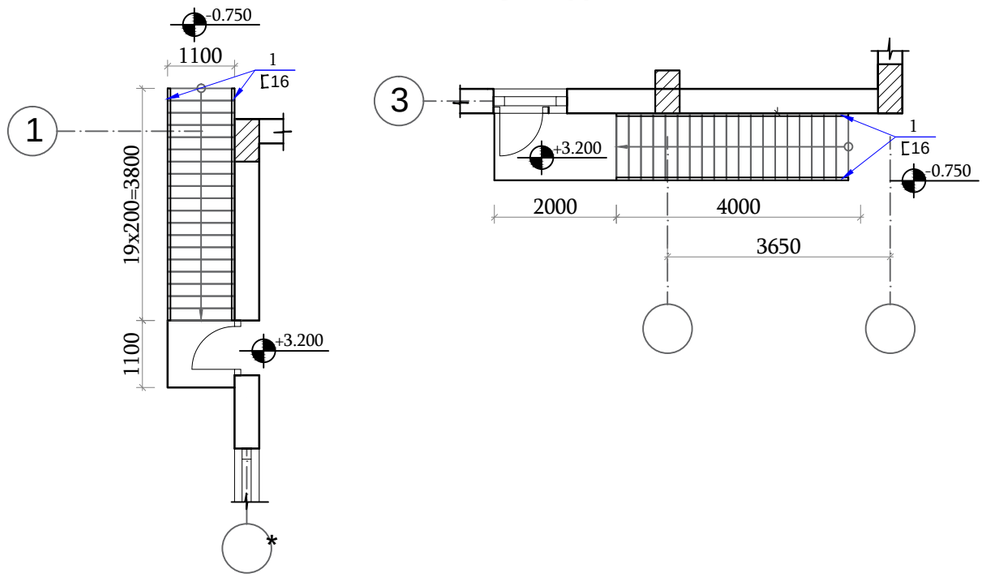

Աստիճանի մոնտաժային սխեմա Մ 1:50

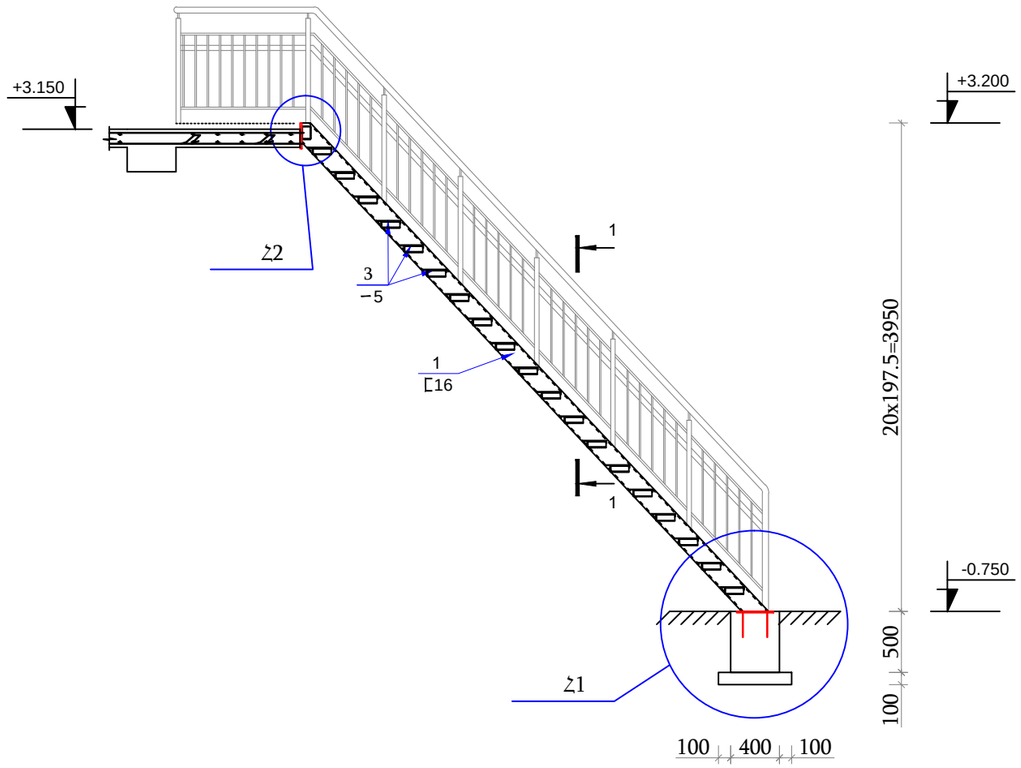

1-1 Մ 1:20

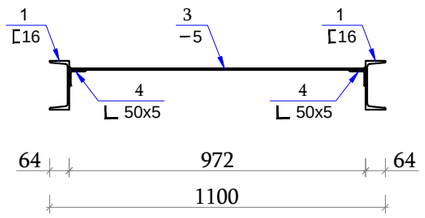

Հանգույց (Հ2) Մ 1:20

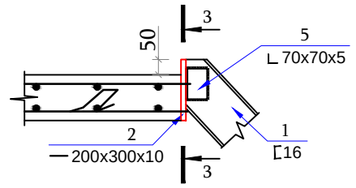

3-3 Մ 1:20

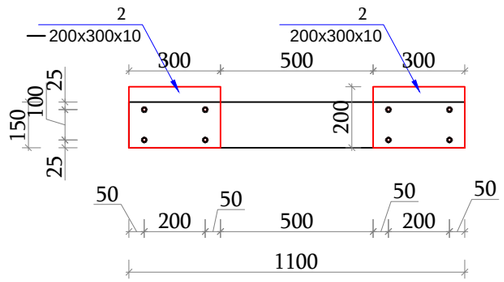

Հանգույց (Հ1) Մ 1:20

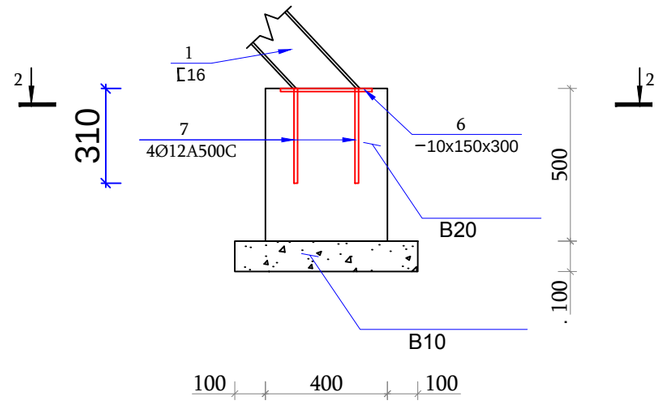

2-2 Մ 1:20

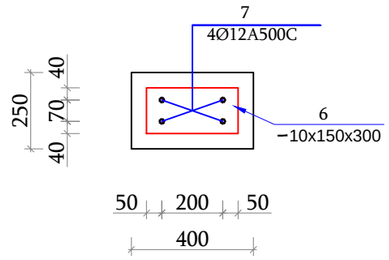

ՊՈՂՊԱՏԻ ՄԱՄՆԱԳԻՐ ՄԵԿ ԱՍՏԻՃԱՆԻ ՀԱՄԱՐ

ԴԻՐՔ N	ԱՆՎԱՆՈՒՄ	ՔԱՆ Հատ	ՔԱՇԸ կգ	ԸՆԴԱՄ. կգ
1	[16 ГОСТ 8240-97 L=5550	4	86.5	346.0
2	— 10x200x300 ГОСТ 19903-74*	4	4.71	18.84
3	ակոսավոր թիթեղ δ=5մմ ГОСТ 8568-77*		S=8.4 մ^2	327.6
4	∟ 50x50x5 ГОСТ 8509-93 L=350	76	1.32	100.4
5	∟ 70x70x5 ГОСТ 8509-93 L=100	8	0.54	4.32
	ՀԻՄՔԵՐ (4 հատ)			
6	— 10x150x300 ГОСТ 19903-74*	4	3.53	14.2
7	Ø12 A500c L=310	16	0.28	4.48
	Բետոն B20 V=0.1 մ^3			
	Բետոն նախաշերտ B10 V=0.06 մ^3			

ԾԱՆՈԹՈՒԹՅՈՒՆ

ՊՈՂՊԱՏԵ ԿՈՆՍՏՐՈՒԿՑԻԱՆԵՐԻԻ ԵՌԱԿՑՈՒՄԸ ԿԱՏԱՐԵԼ Э42А ՏԵՍԱԿԻ ԷԼԵԿՏՐՈԴՆԵՐՈՎ, ԲՈԼՈՐ ԵՌՔԱԿԱՐԵՐԻ ԲԱՐՁՐՈՒԹՅՈՒՆԸ ԸՆԴՈՒՆԵԼ K_f=6 մմ:

Ն. Գ. Ճ.	Գ. Ղազարյան		Պատվիրատու՝ ՀՀ Կոտայքի մարզ Գողթի համայնքապետարան Պատվեր՝ ՀՀԿՄԳՀ ՄԱԾՁԲ-19/23
նախագծեց	Ա. Պողոսյան		ՀՀ Կոտայքի մարզ Գողթ համայնքի Մանկապարտեզի վերակառուցման նախագծանախահաշվային փաստաթղթերի կազմում
			Ճարտարապետաշինարարական մաս — Էտապ: ՃՇ; Թերթ: 26; Թերթեր: 26
			Էվակուացիոն աստիճանի կոնստրուկտավորում — «ԳԱԳՆԱԽՇԻՆ» ՍՊԸ